Spis treści

Usługi sieciowe 5

Toshiba Corporation 6

Gwarancja w UE 9

Licencje 10

Deklaracja zgodności 12

Obsługa i konserwacja 13

Obsługa i konserwacja 13
Ponowne uruchamianie telefonu Toshiba 14
Twardy reset telefonu Toshiba 15

Instrukcje dotyczące bezpieczeństwa 16

Bezpieczeństwo sieci Wireless LAN 16
Zabezpieczenie połączenia Bluetooth 16
Deklaracja zgodności z normami FCC 16
Informacje dla użytkownika 17

Pierwsze kroki 18

Rozpakowywanie 18
Układ i funkcje telefonu 19
Ekran główny 21
Wskaźniki wyświetlacza 22
Instalowanie karty SIM, baterii i karty miniSD 25
Ładowanie baterii 28
Włączanie i wyłączanie zasilania 29
Synchronizowanie 30

Funkcje połączeń 32

Nawiązywanie połączenia 32
Odbieranie połączenia 35
Opcje w trakcie połączenia 36
Specjalne wymagania dotyczące wybierania numerów 37
Wideotelefonia 38
Historia połączeń 39

Spis treści

Wiadomości 41
Wiadomości tekstowe (SMS) 41
E-mail 43
Wiadomości MMS 50
Pocket MSN 53

Wpisywanie tekstu 55
Metody wpisywania 55
Wskaźniki metod wpisywania 55
Tryb standardowy 55
Tryb XT9 56
Tryb numeryczny 56

Ustawienia 58
Dostosowywanie ekranu głównego 58
Dźwięki 59
Profil 59
Ustawienia zegara i alarmu 60
Informacje o użytkowniku 61
Zmiana ustawień dostępności 61
Zmiana ustawień regionalnych 61
Zmiana ustawień zarządzania zasilaniem 61
Ustawienia zabezpieczeń 62
Ustawienia telefonu 65
Usuwanie programów 67
Raportowanie błędów 68
Ustawienia połączeń wideo 68
Ustawienia blokady karty SIM 69
Wyświetlanie informacji o telefonie 69

Łączność 70
Automatyczna konfiguracja połączeń danych 70
Ręczna konfiguracja połączeń danych 70
Bluetooth 74
Wiązki danych 77
Sprawdzanie dostępności sygnału sieci Wireless LAN 78
Menedżer bezprzewodowych 78
Połączenie z komputerem za pomocą kabla USB 80

Spis treści

Aplikacje i multimedia 81
Internet Explorer 81
Zadania 83
Windows Media 84
Kalendarz 89
Obsługa wiadomości 91
Kontakty 91
ActiveSync 93
Historia poł. 93
Ustawienia 93
Gry 93
Notatki głosowe 93
Obrazy i wideo 94
Akcesoria 98
Udostępnianie Internetu 98
Eksplorator plików 99
FingerLaunch 99
GoldKey 100
Java 100
Opera Browser 102
Picsel Viewer 102
Pocket MSN 103
SIM Manager 103
Szybkie wyb. numerów 103
Teleport 103
TIPtalk 105
Zoom 109

Inne aplikacje 110
Informacje dotyczące baterii 110
Wymagana konfiguracja komputera do obsługi programu ActiveSync 4.2 110

Specyfikacje 112

Rozwiązywanie problemów 115

Zdrowie i bezpieczeństwo 117
Informacje ogólne 117
Środowisko pracy 118
Urządzenia elektroniczne 119
Bezpieczeństwo baterii 119
Środki ostrożności dotyczące zasilacza i kabla 120
Połączenia alarmowe 121

Spis treści

Informacje komisji FCC dotyczące ekspozycji na promieniowanie RF 121
Informacje dotyczące ekspozycji RF dla użytkowników w Europie 122
Dowód zakupu 124

Drzewo menu 125

Indeks 126

Usługi sieciowe

Aby korzystać z telefonu Toshiba, musisz najpierw dysponować usługami oferowanymi przez operatora sieci bezprzewodowej. Działanie wielu funkcji telefonu Toshiba zależy od funkcji oferowanych w sieci bezprzewodowej. Te usługi sieciowe mogą nie być dostępne we wszystkich sieciach lub może wystąpić konieczność przeprowadzenia dodatkowych ustaleń z operatorem, aby można było korzystać z usług sieciowych. Operator może udzielić dodatkowych instrukcji dotyczących korzystania z usług oraz powiadomić o należnych opłatach. Niektóre sieci mogą mieć ograniczenia wpływające na korzystanie z usług sieciowych. Niektóre sieci np. mogą nie obsługiwać wszystkich znaków specjalnych języka czy usług.

Ten telefon jest wyposażony w terminal 3GPP GSM Release 99 obsługujący usługi GPRS. Został również zaprojektowany pod kątem obsługi sieci GPRS Release 97. Niemniej mogą wystąpić pewne problemy wynikające z niezgodności podczas korzystania z telefonu w niektórych sieciach GPRS Release 97. Więcej informacji można uzyskać od operatora.

Dostępność poszczególnych produktów może się różnić w zależności od regionu. Sprawdź ich dostępność w najbliższym punkcie sprzedaży.

Toshiba Corporation

WAŻNE: PRZECZYTAJ PRZED ROZPOCZĘCIEM KORZYSTANIA Z TELEFONU KOMÓRKOWEGO. PRÓBA UŻYCIA DOWOLNEGO OPROGRAMOWANIA ZAINSTALOWANEGO NA TYM TELEFONIE JEST RÓWNOZNACZNA Z AKCEPTACJĄ WARUNKÓW UMOWY LICENCYJNEJ. JEŚLI ODRZUCASZ WARUNKI NINIEJSZEJ UMOWY LICENCYJNEJ LUB NIE ZGADZASZ SIĘ ZE WSZYSTKIMI WARUNKAMI, NIE OTWIERAJ ANI NIE UŻYWAJ DOSTARCZONEGO OPROGRAMOWANIA.

Umowa licencyjna użytkownika końcowego

Niniejsza umowa użytkownika końcowego („EULA") jest umową prawną między użytkownikiem a firmą TOSHIBA CORPORATION („Toshiba") dotyczącą chronionego prawami autorskimi oprogramowania zainstalowanego na zakupionym telefonie komórkowym Toshiba 3G („Telefonie"). Korzystanie z dowolnego oprogramowania zainstalowanego na Telefonie i związanej z nim dokumentacji („Oprogramowania") jest równoznaczne z akceptacją niniejszych warunków, jeśli producent Oprogramowania zainstalowanego na Telefonie nie dostarczył innych warunków — w takiej sytuacji mogą mieć zastosowanie dodatkowe lub inne warunki umowy licencyjnej.

Jeśli nie zgadzasz się na warunki niniejszej umowy licencyjnej, nie używaj oprogramowania.

1. **Udzielenie licencji**. Firma Toshiba udziela użytkownikowi osobistej, niewyłącznej i niepodlegającej przekazaniu licencji na korzystanie z Oprogramowania na warunkach określonych w niniejszej umowie. Modyfikacja, adaptowanie, tłumaczenie, wypożyczanie, kopiowanie, udostępnianie, przekazywanie lub przypisywanie całości lub części Oprogramowania lub udzielonych do niego praw innym osobom, jak również usuwanie informacji dotyczących własności, etykiet lub znaków z Oprogramowania jest zabronione, jeśli nie jest wyraźnie dozwolone w niniejszej umowie licencyjnej. Ponadto użytkownik zobowiązuje się do niewykonywania prac opartych na Oprogramowaniu.
2. **Prawa autorskie**. Oprogramowanie jest udzielane na podstawie licencji, nie zaś sprzedawane. Użytkownik przyjmuje do wiadomości, że nie zostanie na niego przeniesiony żaden tytuł własności intelektualnej Oprogramowania. Użytkownik również przyjmuje do wiadomości, że tytuł własności i pełne prawa własności do Oprogramowania

pozostaną przy firmie Toshiba, jej filiach i/lub dostawcach. Użytkownik nie nabywa żadnych praw do oprogramowania poza wyraźnie wymienionymi w niniejszej umowie licencyjnej. Użytkownik może zachować kopię zapasową Oprogramowania do niezbędnego użytku, przewidzianego prawem. Wszystkie kopie Oprogramowania muszą zawierać te same informacje dotyczące własności, co Oprogramowanie. Kopie Oprogramowania podlegają warunkom niniejszej umowy licencyjnej. Wszystkie prawa nieprzyznane użytkownikowi w niniejszej umowie licencyjnej pozostają przy firmie Toshiba, jej filiach i/lub dostawcach.

3. **Prace inżynieryjne**. Użytkownik nie będzie próbować wykonywać prac inżynieryjnych, dekompilować, modyfikować, tłumaczyć ani demontować Oprogramowania w całości ani jego elementów, z wyjątkiem działań, które nie są zakazane przez obowiązujące przepisy, oraz zgodnych z tymi przepisami. Jeśli użytkownikiem jest przedsiębiorstwo, spoczywa na nim obowiązek zapobieżenia podejmowaniu takich działań przez pracowników lub podwykonawców. Niezastosowanie się do powyższych warunków lub innych postanowień niniejszej umowy licencyjnej spowoduje jej automatyczne zerwanie oraz wycofanie praw udzielonych użytkownikowi w niniejszej umowie.
4. **OGRANICZONA GWARANCJA**. Wadliwe Oprogramowanie podlega naprawie lub wymianie przez firmę Toshiba, jej filie, dostawców lub autoryzowaną firmę serwisową według uznania firmy Toshiba, tylko podczas obowiązywania gwarancji dotyczącej Telefonu oraz jeśli takie wady nie powstały z przyczyn pozostających poza wpływem firmy Toshiba. Z WYJĄTKIEM POSTANOWIEŃ NINIEJSZEJ UMOWY LICENCYJNEJ: (A) FIRMA TOSHIBA, JEJ FILIE I ICH DOSTAWCY NIE WYDAJĄ ŻADNYCH GWARANCJI, POSTANOWIEŃ ANI INNYCH WARUNKÓW (WYRAŹNYCH LUB DOROZUMIANYCH, WLICZAJĄC W TO — LECZ NIE OGRANICZAJĄC SIĘ DO TEGO — GWARANCJE, POSTANOWIENIA I WARUNKI DOTYCZĄCE ZADOWALAJĄCEJ JAKOŚCI, UŻYTECZNOŚCI HANDLOWEJ, PRZYDATNOŚCI DO OKREŚLONEGO CELU ORAZ NIENARUSZANIA PRAW OSÓB TRZECICH; CAŁKOWITE RYZYKO ZWIĄZANE Z JAKOŚCIĄ I PRACĄ OPROGRAMOWANIA

Toshiba Corporation

PONOSI UŻYTKOWNIK. UŻYTKOWNIK AKCEPTUJE FAKT, ŻE OPROGRAMOWANIE MOŻE NIE SPEŁNIAĆ JEGO WYMAGAŃ ORAZ ŻE NIE MOŻNA UDZIELIĆ GWARANCJI NA NIEPRZERWANE I BEZBŁĘDNE DZIAŁANIE OPROGRAMOWANIA.

5. **OGRANICZENIE ODPOWIEDZIALNOŚCI**. W NAJSZERSZYM ZAKRESIE DOPUSZCZALNYM PRZEZ PRAWO FIRMA TOSHIBA, JEJ FILIE ANI ICH DOSTAWCY NIE BĘDĄ W ŻADNYCH OKOLICZNOŚCIACH ODPOWIEDZIALNI ZA ŻADNE STRATY ZWIĄZANE Z (A) UTRATĄ TRANSAKCJI LUB ZYSKÓW, PRZERWAMI W DZIAŁALNOŚCI, UTRATĄ DANYCH BIZNESOWYCH LUB (B) WYNIKAJĄCYMI, SPECJALNYMI, PRZYPADKOWYMI LUB POŚREDNIMI STRATAMI WSZELKIEGO RODZAJU (W UMOWIE, STANOWIĄCYCH WYKROCZENIE LUB INNYCH) SPOWODOWANYMI PRZEZ: (I) KORZYSTANIE LUB BRAK MOŻLIWOŚCI KORZYSTANIA Z OPROGRAMOWANIA, NAWET JEŚLI FIRMA TOSHIBA, JEJ FILIE LUB ICH DOSTAWCY ZOSTALI POINFORMOWANI O MOŻLIWOŚCI POWSTANIA TAKICH SZKÓD; ORAZ (II) WSZELKIE ROSZCZENIA STRON TRZECICH. Z WYJĄTKIEM SYTUACJI OPISANYCH W NINIEJSZEJ UMOWIE LICENCYJNEJ CAŁKOWITA ODPOWIEDZIALNOŚĆ FIRMY TOSHIBA ZGODNIE Z WARUNKAMI NINIEJSZEJ UMOWY LICENCYJNEJ NIE MOŻE PRZEKROCZYĆ CENY ZAPŁACONEJ ZA OPROGRAMOWANIE. POWYŻSZE OGRANICZENIE ODPOWIEDZIALNOŚCI NIE WYKLUCZA ANI NIE OGRANICZA (A) ODPOWIEDZIALNOŚCI ZA ŚMIERĆ LUB USZKODZENIA CIAŁA POWSTAŁE NA SKUTEK ZANIEDBAŃ; ANI (II) WSZELKICH OBOWIĄZKOWYCH PRAW I ODPOWIEDZIALNOŚCI W TAKIM ZAKRESIE, W JAKIM NIE MOGĄ ONE BYĆ WYKLUCZONE ANI OGRANICZONE PRZEZ OBOWIĄZUJĄCE PRAWO. PROSIMY WYKONAĆ I ZACHOWAĆ KOPIE WSZYSTKICH DANYCH ZAPISANYCH W PRODUKCIE, NA PRZYKŁAD NAZWISK, ADRESÓW, NUMERÓW TELEFONÓW, ZDJĘĆ, SYGNAŁÓW DZWONKA ITD. PRZED DOSTARCZENIEM PRODUKTU W CELU WYKONANIA CZYNNOŚCI SERWISOWYCH W RAMACH GWARANCJI, PONIEWAŻ DANE MOGĄ ZOSTAĆ USUNIĘTE PODCZAS

Toshiba Corporation

NAPRAWY LUB WYKONYWANIA USŁUG SERWISOWYCH.

6. **Obowiązujące przepisy**. Niniejsza umowa licencyjna podlega przepisom prawa Anglii i Walii. Wszystkie wątpliwości związane z niniejszą umową licencyjną podlegają wyłącznej jurysdykcji sądów angielskich.
7. **Przepisy prawa eksportowego**. Użytkowanie, powielanie lub wykorzystywanie Oprogramowania jest związane z produktami i/lub danymi technicznymi, które mogą podlegać kontroli na mocy przepisów prawa eksportowego odpowiednich krajów lub regionów oraz mogących wymagać zatwierdzenia przez władze przed wyeksportowaniem. Zabrania się eksportu, bezpośredniego lub pośredniego, pozostającego w sprzeczności z przepisami prawa eksportowego odpowiednich krajów lub regionów.
8. **Uprawnione trzecie strony**. Użytkownik wyraża zgodę, by pewni dostawcy Oprogramowania do firmy Toshiba mieli prawo egzekwować wobec użytkownika warunki niniejszej umowy licencyjnej jako uprawniona trzecia strona.
9. **Transfer Oprogramowania**. Oprogramowanie podlega transferowi wyłącznie w postaci zainstalowanej na Telefonie do uprawnionej osoby trzeciej, akceptującej warunki niniejszej umowy licencyjnej. Warunki umowy licencyjnej nie przestają obowiązywać na skutek transferu Oprogramowania.
10. JEŚLI UŻYTKOWNIK JEST KONSUMENTEM W ZJEDNOCZONYM KRÓLESTWIE, A OPROGRAMOWANIE PODLEGA KLASYFIKACJI JAKO „TOWAR”, PRAWA KONSUMENTA REGULOWANE PRZEZ ODPOWIEDNIE PRZEPISY PRAWA NIE ULEGAJĄ ZMIANIE.

Gwarancja w UE

Telefon Toshiba nie zawiera żadnych części podlegających czynnościom serwisowym. Informacje szczegółowe dotyczące usług serwisowych można uzyskać od operatora lub w punkcie sprzedaży.

Licencje

Na podstawie licencji udzielonej przez firmę QUALCOMM Incorporated wynikającej z jednego lub większej liczby poniższych patentów zarejestrowanych w USA i/lub ich odpowiedników w innych krajach:

4,901,307 5,504,773 5,109,390 5,535,239

5,267,262 5,600,754 5,416,797 5,778,338

5,490,165 5,101,501 5,511,073 5,267,261

5,568,483 5,414,796 5,659,569 5,056,109

5,506,865 5,228,054 5,544,196 5,337,338

5,657,420 5,710,784

XT9 jest znakiem towarowym firmy Tegic Communications, Inc.
Tegic Communications, firma z grupy AOL.

Java™ i wszystkie znaki oparte na Java są znakami towarowymi lub zarejestrowanymi znakami towarowymi firmy Sun Microsystems Inc.

Bluetooth™ jest znakiem towarowym firmy Bluetooth SIG Inc. USA.

Logo miniSD™ jest znakiem towarowym.

Licencje

WI-FI CERTIFIED jest znakiem certyfikacyjnym stowarzyszenia
WI-FI Alliance.

Picsel, Picsel Powered, Picsel Viewer, Picsel File Viewer, Picsel Document Viewer, Picsel PDF Viewer logo Picsel są znakami towarowymi lub zastrzeżonymi znakami towarowymi Picsel Technologies i/lub jej filii.

ArcSoft i logo ArcSoft są zastrzeżonymi znakami towarowymi ArcSoft, Inc. w Stanach Zjednoczonych,
Chińskiej Republice Ludowej, UE i Japonii.

Opera jest znakiem towarowym lub zastrzeżonym znakiem towarowym Opera Software ASA. Więcej informacji na temat przeglądarki Opera znajduje się w witrynie http://www.opera.com/.

Deklaracja zgodności

We, **Toshiba Information Systems UK (Ltd), Mobile Communications Division**, of **Toshiba Court, Addlestone Road, Weybridge, KT15 2UL** declare under our sole responsibility that this product (Portégé G500, Type (Model) Name RG4 - E01) is in conformity with the following standards and/or other normative documents:

3GPP TS 51.010-1, 3GPP TS 34.121, EN 301 489-1, EN 301 489-7, EN 301-489-24, EN 300 328, EN 301 489-17, EN 60950 and EN 50360

We hereby declare that all essential radio test suites, EMC & safety requirements have been carried out and that the above named product is in conformity to all the essential requirements of Directive 1999/5/EC. The conformity assessment procedure referred to in Article 10(5) and detailed in Annex IV of Directive 1999/5/EC has been followed with the involvement of the following Notified Body(ies):

Cetecom GmbH, Im Teelbuch 122, 45219 Essen, Germany

CE 0682 ⓘ

6 March 2007

Takashi Okamoto

Takashi Okamoto
Deputy Managing Director of TIU
General Manager Mobile Communications Division

Obsługa i konserwacja

Obsługa i konserwacja

Czas eksploatacji telefonu Toshiba oraz jego części i akcesoriów można znacząco wydłużyć, przestrzegając poniższych zaleceń.

PORADA: Utrzymywanie telefonu Toshiba, jego części i akcesoriów w dobrym stanie ułatwi wypełnienie warunków gwarancji.

- Przechowuj telefon Toshiba oraz jego części i akcesoria w miejscu niedostępnym dla małych dzieci lub zwierząt.
- Dbaj, aby telefon Toshiba był suchy. W wilgotnym powietrzu mogą być minerały powodujące korozję obwodów elektronicznych. Gwarancja producenta może utracić ważność, jeśli telefon lub bateria ulegną zamoczeniu w wyniku niewłaściwego użytkowania.
- Nie używaj ani nie przechowuj telefonu Toshiba w zapylonych lub brudnych miejscach, ponieważ pył i brud mogą uszkodzić ruchome elementy telefonu.
- Nie używaj ani nie przechowuj telefonu Toshiba w miejscach narażonych na działanie wysokiej temperatury. Wysoka temperatura spowoduje skrócenie czasu eksploatacji telefonu, uszkodzenie baterii lub zniekształcenie/ stopienie obwodów wewnętrznych.
- Nie przechowuj telefonu Toshiba w miejscach narażonych na działanie niskiej temperatury. Duża różnica między temperaturą pokojową a temperaturą telefonu może wywołać kondensację wilgoci wewnątrz telefonu, powodującą uszkodzenie obwodów elektronicznych.
- Nie trzymaj telefonu Toshiba wewnątrz ani w pobliżu źródeł ciepła takich jak kaloryfer lub kuchenka mikrofalowa — może to doprowadzić do przegrzania i wybuchu baterii telefonu.
- Nie otwieraj telefonu Toshiba, jeśli nie jest to niezbędne.
- Zachowaj należytą ostrożność podczas obchodzenia się z telefonem Toshiba. Upuszczenie telefonu, stukanie lub potrząsanie nim może uszkodzić wewnętrzne obwody.
- Do czyszczenia telefonu Toshiba nie używaj żrących substancji chemicznych, silnie działających detergentów ani rozpuszczalników. Do czyszczenia telefonu używaj miękkiej, czystej, suchej szmatki niepozostawiającej włókien.

Obsługa i konserwacja

- Do czyszczenia ekranu LCD nie używaj wody.
- Nie maluj telefonu Toshiba ani nie pokrywaj go innymi substancjami tego typu.
- Jeśli telefon Toshiba albo któreś z akcesoriów działa nieprawidłowo, skontaktuj się z punktem sprzedaży, który udzieli fachowej pomocy.
- Staraj się ograniczać poziom głośności podczas korzystania z słuchawek.
- Jeśli telefon Toshiba jest wyposażony w lampę błyskową, nie używaj jej zbyt blisko oczu fotografowanej osoby, ponieważ może to doprowadzić do uszkodzenia jej wzroku.
- Zakłócenia mogą negatywnie wpłynąć na jakość pracy telefonu Toshiba. Jest to normalne zjawisko i telefon powinien zacząć działać normalnie po odsunięciu od źródła zakłóceń.
- Nie próbuj demontować telefonu Toshiba. Czynności serwisowe dotyczące telefonu mogą być wykonywane wyłącznie przez autoryzowanych pracowników firmy Toshiba.

Ponowne uruchamianie telefonu Toshiba

1. Wyjmij baterię (instrukcje na ten temat znajdują się w rozdziale **Pierwsze kroki**).
2. Włóż ponownie baterię i włącz telefon (instrukcje na ten temat znajdują się w rozdziale **Pierwsze kroki**).

WAŻNE: Jeśli ponownie uruchomisz telefon Toshiba podczas działania jakiegokolwiek programu, niezapisane dane zostaną utracone.

Obsługa i konserwacja

Twardy reset telefonu Toshiba

Używaj tej procedury tylko w ostateczności. Jeśli masz problem z aplikacją, najprawdopodobniej wynika on z konfliktu między zainstalowanymi programami. Najpierw spróbuj usunąć ostatnio dodany program. Sprawdź też, czy program jest przystosowany do pracy w telefonie Toshiba, porównując wymagania z informacjami dostępnymi w telefonie. Aby je wyświetlić, wybierz **Start** > **Ustawienia** > **Więcej...** > **Informacje**.

UWAGA: Twardy reset telefonu spowoduje usunięcie wszystkich aplikacji. Utracone zostaną także wszystkie dane osobiste, takie jak muzyka, dzwonki i obrazy. Przed jego rozpoczęciem warto wykonać kopię zapasową wszystkich danych zapisanych w telefonie.

Aby przeprowadzić twardy reset telefonu:

1. Wybierz **Start** > **Ustawienia** > **Więcej...** > **Formatowanie partycji użytkownik**.
2. Postępuj zgodnie z wyświetlanymi instrukcjami.
3. Po zakończeniu procedury telefon uruchomi się ponownie.

Instrukcje dotyczące bezpieczeństwa

Bezpieczeństwo sieci Wireless LAN

Jeśli funkcje zabezpieczeń są wyłączone, niepożądana osoba z zewnątrz może z łatwością uzyskać dostęp do Twojego telefonu za pośrednictwem sieci Wireless LAN.

Bez tego zabezpieczenia istnieje zagrożenie uzyskania dostępu do telefonu przez niepożądane osoby, podsłuchiwania rozmów lub utraty albo zniszczenia danych przechowywanych w telefonie.

Aby wyeliminować to zagrożenie, należy korzystać z funkcji uwierzytelniania i szyfrowania (WEP, WPA).

Korzystając z publicznego punktu dostępu do sieci Wireless LAN, należy chronić telefon przed niepożądanym dostępem z zewnątrz za pomocą zapory systemu Windows dostępnej w Centrum zabezpieczeń systemu Windows oraz oprogramowania antywirusowego dostępnego w funkcji zapory.

Zabezpieczenie połączenia Bluetooth

Mimo że telefon Toshiba jest wyposażony w funkcję zabezpieczeń zgodną ze standardową specyfikacją Bluetooth, może ona nie działać prawidłowo w środowisku bez zabezpieczeń. Podczas korzystania z funkcji Bluetooth należy zachować ostrożność.

Deklaracja zgodności z normami FCC

To urządzenie spełnia wymagania podane w rozdziale 15 norm FCC. Działanie urządzenia musi spełniać dwa poniższe warunki: (1) urządzenie nie może generować szkodliwych zakłóceń oraz (2) urządzenie musi być odporne na zakłócenia zewnętrzne, włączając w to zakłócenia, które mogą powodować jego niepożądane działanie.

Zmiany lub modyfikacje niezaakceptowane przez organizację odpowiedzialną za zgodność z normami FCC mogą spowodować unieważnienie prawa użytkownika do korzystania z urządzenia.

Instrukcje dotyczące bezpieczeństwa

Informacje dla użytkownika

To urządzenie zostało sprawdzone i stwierdzono jego zgodność z ograniczeniami dla urządzeń cyfrowych klasy B, zamieszczonymi z rozdziale 15 norm FCC. Ograniczenia te ustanowiono, aby zapewnić rozsądną ochronę przed szkodliwymi zakłóceniami w instalacjach domowych. Urządzenie generuje, używa lub może wypromieniowywać energię na częstotliwościach radiowych. Jeżeli urządzenie nie zostanie zainstalowane lub nie będzie użytkowane zgodnie z instrukcją obsługi, może powodować szkodliwe zakłócenia komunikacji radiowej. Nie ma jednak gwarancji, że zakłócenia nie wystąpią w konkretnej instalacji. Jeżeli urządzenie powoduje zakłócenia odbioru radiowego lub telewizyjnego, co można stwierdzić, włączając i wyłączając urządzenie, zaleca się podjęcie następujących działań w celu uniknięcia zakłóceń:

1. zmiana ukierunkowania lub rozmieszczenia anten odbiorczych,
2. zwiększenie odległości między urządzeniem a odbiornikiem,
3. podłączenie urządzenia do innego obwodu zasilającego niż ten, z którego są zasilane odbiorniki radiowo-telewizyjne,
4. skorzystanie z rady sprzedawcy lub doświadczonego technika radiowo-telewizyjnego.

OSTRZEŻENIE: Zmiany lub modyfikacje niezaakceptowane przez producenta odpowiedzialnego za zgodność z normami FCC mogą spowodować unieważnienie prawa użytkownika do korzystania z urządzenia.

Pierwsze kroki

Rozpakowywanie

Upewnij się, że w zakupionym opakowaniu znajdują się:

- **Telefon Toshiba**
- **Zasilacz**
- **Kabel zasilacza**
- **Bateria**
- **Kabel USB**
- **Słuchawki**
- **Instrukcja obsługi**
- **CD**

Pierwsze kroki

Układ i funkcje telefonu

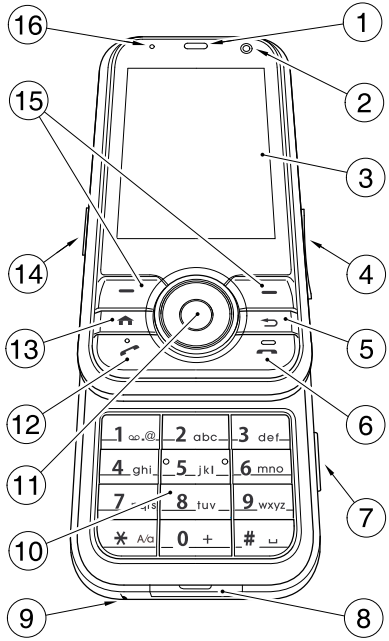

1. **Słuchawka**
2. **Aparat z przodu**
3. **Główny wyświetlacz**
4. **Przycisk boczny** — umożliwia regulację głośności.
5. **Przycisk Wstecz/Usuń** — powrót do poprzedniego ekranu lub usuwanie wpisanego tekstu.
6. **Przycisk Zakończ** — kończenie połączenia/ operacji, powrót do trybu gotowości.
7. **Przycisk aparatu** — uruchamianie **aparatu**.
8. **Złącze kabla i ładowania telefonu**
9. **Mikrofon**
10. **Klawiatura** — wpisywanie numerów telefonu i znaków.
11. **Przycisk nawigacyjny/akcji** — przesuwanie kursora w górę, w dół, w lewo lub w prawo, zatwierdzanie operacji i korzystanie ze skrótów. Przycisk **akcji** służy do uruchamiania wybranej operacji.
12. **Przycisk Wyślij** — uruchamianie trybu klawiatury w trybie gotowości. Nawiązywanie i odbieranie połączeń.
13. **Przycisk Ekran główny** — powrót do ekranu **głównego**.
14. **Złącze zestawu słuchawkowego**
15. **Prawy** i **lewy przycisk programowy** — wykonywanie operacji na wyświetlaczu głównym.
16. **Dioda zasilania** — dwukolorowa dioda LED informująca o stanie zasilania i ładowania baterii.

Pierwsze kroki

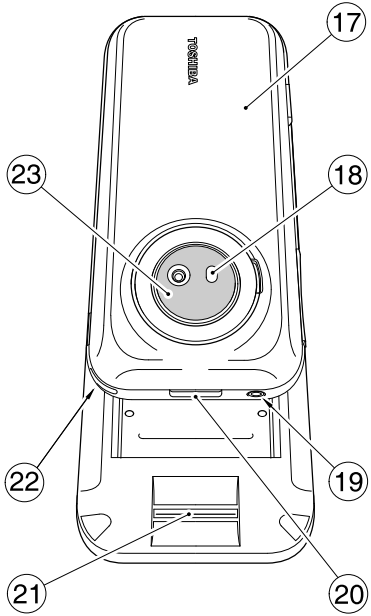

17. **Pokrywa baterii**
18. **Lampa błyskowa**
19. **Przycisk zasilania** — włączanie/wyłączanie telefonu.
20. **Przycisk blokady pokrywy** — umożliwia zablokowanie i odblokowanie pokrywy baterii.
21. **Czytnik linii papilarnych**
22. **Otwór na pasek**
23. **Aparat z tyłu**

Pierwsze kroki

Ekran główny

Ekran główny można wyświetlić z każdego menu, naciskając przycisk **Przycisk Ekran główny**. Na ekranie **głównym** są wyświetlane ważne informacje, takie jak data, godzina, wskaźniki stanu, terminy czy bieżący profil. Przy widocznym ekranie głównym można uruchomić dowolny program, wybierając odpowiednią ikonę i naciskając przycisk **akcji**.

UWAGA: Aby zmienić układ ekranu **głównego**, wybierz **Ustawienia** > **Ekran główny**.

1. Ostatnio używane programy. Wybierz ikonę, aby ponownie uruchomić program.
2. Nazwa operatora.
3. Godzina i data.
4. Terminy
5. Wybierz, aby wyświetlić szczegóły nieodebranych połączeń.
6. Bieżący profil.
7. Wybierz, aby przeczytać nowe wiadomości SMS.
8. Wybierz, aby wyświetlić wszystkie ikony programów.
9. Wskaźniki stanu (opisane poniżej).
10. Wybierz, aby otworzyć wiadomość, menu **Kontakty** lub **Historia poł.** Nazwa tego przycisku jest dynamiczna i zależy od poprzedniej operacji wykonanej w telefonie.

Pierwsze kroki

Wskaźniki wyświetlacza

Pozycja	Typ	Ikona	Opis
1	Ikona nieodebranego połączenia		Nieodebrane połączenie
2	Ikony poczty głosowej		Nowe wiadomości poczty głosowej
			Nowe wiadomości poczty głosowej
			Wiadomość poczty głosowej na linii 1
			Wiadomość poczty głosowej na linii 2
			Wiadomość poczty głosowej na obu liniach
3	Ikony powiadomień		Nowe wiadomości e-mail lub tekstowe
			Nowe wiadomości błyskawiczne
			Przychodząca wiązka danych
			Nowe połączenie radiowe
			Bluetooth
			Błąd karty SIM
			Błąd synchronizacji
4	Ikony przekazywania połączeń		Połączenie przekazane
5	Ikony roamingu		Roaming
		G	Zasięg sieci GPRS
		G	Roaming w sieci GPRS
		1X	Zasięg sieci CDMA (funkcja nieobsługiwana)
		E	Zasięg sieci EDGE

Pierwsze kroki

Pozycja	Typ	Ikona	Opis
			Roaming w sieci EDGE
		3G	W zasięgu sieci 3G
			Roaming w sieci 3G
6	Ikony linii telefonicznych	1	Linia 1 aktywna
		2	Linia 2 aktywna
7	Ikony głośności		Wibracje
			Dzwonek wyłączony
8	Ikony sygnału radiowego		W zasięgu sieci Wi-Fi
			Połączono z siecią Wi-Fi
9	Ikony stanu baterii		Poziom naładowania baterii
			Ostrzeżenie o stanie baterii
			Ładowanie baterii
			Niski poziom naładowani baterii
	Tryb wpisywania tekstu	xt9	Tryb XT9, małe litery
	(tylko w trybie edycji)	XT9	Tryb XT9, wielkie litery
		XT9	Tryb XT9, blokada wielkich liter (Caps Lock)
		abc	Tryb ABC, małe litery
		ABC	Tryb ABC, wielkie litery
		ABC	Tryb ABC, blokada wielkich liter (Caps Lock)
		12#	Tryb numeryczny
0	Ikony poziomu sygnału		Poziom sygnału
			Połączenie głosowe/wideo
			Trwające połączenie transmisji danych

Pierwsze kroki

Pozycja	Typ	Ikona	Opis
			Trwające połączenie GPRS
			Połączenie z siecią 3G
			Połączenie z siecią EDGE
			Brak sygnału radiowego lub sygnał radiowy wstrzymany
			Radiotelefon wyłączony
			Brak usługi radiowej
			Wybieranie numeru
			Połączenie zawieszone
			Nie włożono karty SIM

Pierwsze kroki

Instalowanie karty SIM, baterii i karty miniSD

WAŻNE: Kartę SIM można łatwo uszkodzić poprzez zadrapanie lub zagięcie, dlatego trzeba się z nią obchodzić bardzo ostrożnie.

- Naciśnij przycisk **Przycisk blokady pokrywy** (1), unieś pokrywę baterii (2) i wyjmij baterię z wnęki.

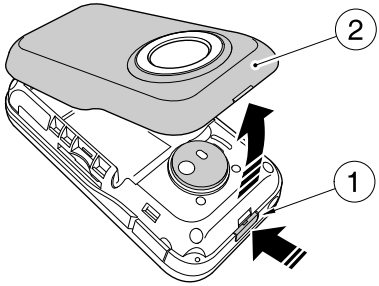

- Ustaw kartę SIM złotymi stykami do dołu i wyrównaj jej ścięty róg ze ściętym rogiem w uchwycie karty. Dociśnij lekko i wsuń kartę SIM (3) na właściwe miejsce.

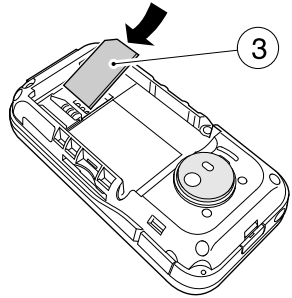

Pierwsze kroki

- Włóż baterię do komory baterii, złotymi stykami ku dołowi. Delikatnie wepchnij baterię, aż zostanie zablokowana na swoim miejscu.

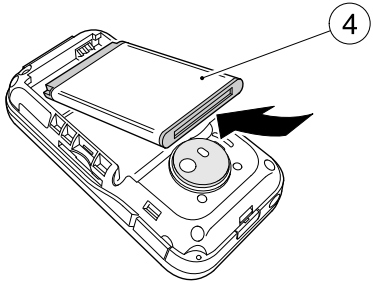

- Lekko dociśnij pokrywę baterii (2), aby wskoczyła na swoje miejsce.

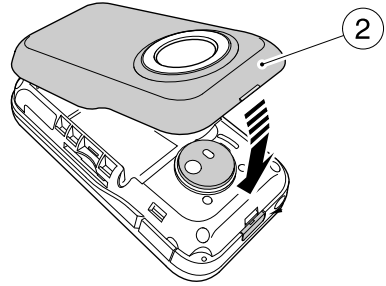

Pierwsze kroki

- Wsuń kartę miniSD do gniazda kart miniSD (5).

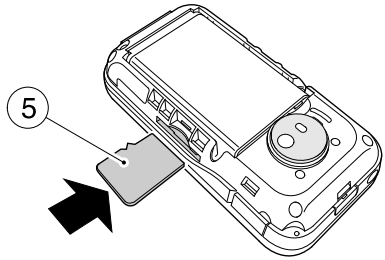

- Aby wyjąć kartę miniSD, wciśnij ją do środka (5). Karta miniSD wyskoczy z gniazda (6).

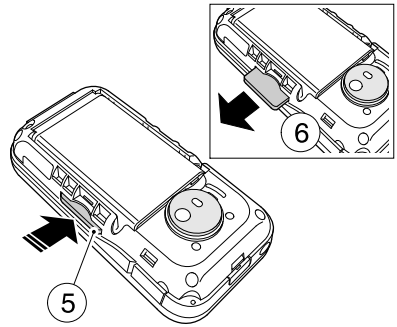

Pierwsze kroki

Ładowanie baterii

Przed pierwszym włączeniem telefonu Toshiba należy w pełni naładować baterię.

Bateria osiągnie optymalną wydajność po dwóch lub trzech kompletnych cyklach ładowania.

Baterię można naładować na dwa sposoby:

1. Podłącz zasilacz do gniazda prądu przemiennego i podłącz go do złącza ładowania telefonu Toshiba. Gdy bateria naładuje się całkowicie, odłącz adapter prądu przemiennego od gniazda, a następnie chwyć mocno i ostrożnie pociągnij, odłączając go od złącza ładowania.
   lub
2. Podłącz telefon Toshiba do komputera za pomocą kabla USB. Przed podłączeniem upewnij się, że telefon jest włączony.

PORADA: Aby sprawdzić stan naładowania baterii, wybierz **Start** > **Ustawienia** > **Zarządzanie energią**.

Wskaźnik niskiego poziomu baterii

Kiedy poziom baterii jest niski, emitowany jest sygnał ostrzegawczy i wyświetlany jest komunikat o niskim poziomie baterii. Jeśli poziom baterii będzie zbyt niski, aby umożliwić normalną pracę urządzenia, telefon zostanie automatycznie wyłączony.

Informacje o baterii

Wydajność baterii zależy od wielu czynników, takich jak konfiguracja sieci operatora, moc sygnału, temperatura otoczenia, w którym użytkowany jest telefon Toshiba, wybrane i używane funkcje i/lub ustawienia, urządzenia podłączone do portów telefonu, a także sposób korzystania z połączeń głosowych, transmisji danych i innych programów.

Sprawdzanie mocy baterii

Na ekranie **głównym** wybierz **Start** > **Ustawienia** > **Zarządzanie energią**.

Optymalizowanie wydajności baterii

Na ekranie **głównym** wybierz **Start** > **Ustawienia** > **Zarządzanie energią**, a następnie zmień ustawienia podświetlenia, wyświetlacza oraz Wi-Fi.

Pierwsze kroki

Niski poziom naładowania baterii

Gdy pojawi się ostrzeżenie o niskim poziomie naładowania baterii, wykonaj następujące czynności:

1. Zapisz bieżące dane.
2. Zsynchronizuj telefon z komputerem, aby naładować baterię.
3. Wyłącz telefon Toshiba.

OSTRZEŻENIE: Jeśli bateria zostanie nieprawidłowo włożona, może wybuchnąć. Aby ograniczyć ryzyko pożaru lub poparzeń, nie demontuj baterii, nie rozbijaj jej, nie przebijaj, nie wystawiaj na działanie temperatur powyżej 60°C ani nie wrzucaj do ognia ani wody. Baterie zamienne muszą być zgodne z lokalnymi przepisami.

Włączanie i wyłączanie zasilania

Aby włączyć telefon Toshiba:

1. Naciśnij i przytrzymaj przycisk **zasilania**. Zostanie wyświetlony ekran gotowości.
2. Jeśli jest wymagany kod PIN lub kod zabezpieczeń, wpisz go.

Aby wyłączyć telefon, naciśnij i przytrzymaj przycisk **zasilania**.

UWAGA: Kod PIN aktywuje usługi w telefonie Toshiba. Powinien zostać dostarczony w dokumentacji przekazanej przez operatora.

Pierwsze kroki

Synchronizowanie

Program ActiveSync umożliwia utworzenie relacji synchronizacji między telefonem Toshiba a komputerem oraz między telefonem Toshiba a serwerem Exchange. Dzięki temu udostępniane dane są zawsze identyczne. Wszelkie zmiany są automatycznie wprowadzane w odpowiednich plikach na innym komputerze. Jest to skuteczna metoda zachowania aktualności danych.

Telefon można podłączyć do komputera za pomocą kabla USB lub połączenia Bluetooth. Można także podłączać telefon do innych urządzeń za pośrednictwem komputera i programu ActiveSync. Nie można jednak zdalnie synchronizować danych z komputerem za pomocą modemu lub połączenia sieciowego. Zależność synchronizacji jest tworzona w celu zarządzania danymi skopiowanymi między telefonem Toshiba a komputerem.

Można połączyć się z serwerem Exchange przy użyciu sieci komórkowej lub połączyć telefon Toshiba z komputerem i w ten sposób uzyskać połączenie z Internetem.

Instalowanie i konfigurowanie aplikacji ActiveSync

Aplikację ActiveSync można zainstalować z dysku CD z wprowadzeniem do systemu Windows Mobile lub pobrać kopię tej aplikacji ze strony http://www.microsoft.com/windowsmobile/addons/default.mspx

Po zainstalowaniu programu w telefonie i podłączeniu telefonu do komputera za pomocą kabla USB zostanie uruchomiony kreator konfiguracji programu ActiveSync. Postępuj zgodnie z wyświetlanymi instrukcjami.

UWAGA: Jeśli Twój komputer jest w pełni zsynchronizowany z serwerem Exchange, trzeba zsynchronizować telefon Toshiba z komputerem, a nie z serwerem Exchange. Dane zostaną pobrane za pośrednictwem komputera, dzięki czemu unikniesz opłat za transfer danych. Poza tym synchronizowanie przez sieć komórkową zajmie więcej czasu.

Jeśli nie synchronizujesz danych bezpośrednio z serwerem Microsoft Exchange, nie wybieraj opcji bezpośredniej synchronizacji z serwerem. Możesz synchronizować dane między telefonem a komputerem. Te procesy nie mogą odbywać się

jednocześnie.

Zmienianie ustawień aplikacji ActiveSync

Po skonfigurowaniu synchronizacji na komputerze za pomocą kreatora konfiguracji programu ActiveSync możesz zmienić ustawienia synchronizacji:

- Jeśli chcesz zmienić ustawienia programu ActiveSync dotyczące synchronizowania danych z komputerem, uruchom program ActiveSync na komputerze. Więcej informacji na ten temat znajduje się w temacie pomocy programu ActiveSync dotyczącym zmiany ilości synchronizowanych danych.
- Jeśli chcesz zmienić ustawienia programu ActiveSync dotyczące synchronizacji z serwerem Exchange, uruchom program ActiveSync w telefonie Toshiba zgodnie z instrukcjami w sekcji „Zmiana ustawień dotyczących typu danych".

UWAGA: Przed wprowadzeniem zmian ustawień synchronizacji odłącz telefon od komputera.

Uruchamianie/zatrzymywanie synchronizacji

1. Na ekranie **głównym** wybierz **Start** > **ActiveSync**.
2. Aby rozpocząć synchronizację, wybierz polecenie **Synchronizuj**.
3. Aby zatrzymać synchronizację, wybierz polecenie **Zatrzymaj**.

Synchronizowanie multimediów

Telefon Toshiba umożliwia synchronizację danych multimedialnych z komputerem, np. plików audio i wideo. Ta procedura jest opisana w rozdziale **Aplikacje i multimedia**.

UWAGA: Proces synchronizacji można uruchomić/zatrzymać, tylko jeśli istnieje zależność synchronizacji między telefonem Toshiba a komputerem lub serwerem Exchange.

Funkcje połączeń

Nawiązywanie połączenia

Połączenia można nawiązywać przy widocznym ekranie **głównym**, ekranie **telefonu**, za pomocą menu **Kontakty**, **Kontakty SIM** i **Historia poł.** lub funkcji wybierania skróconego.

Przed nawiązaniem połączenia upewnij się, że telefon Toshiba jest włączony, jest w nim zainstalowana ważna karta SIM i sygnał jest wystarczająco silny.

Aby nawiązać połączenie, wpisz numer przy widocznym ekranie **głównym** za pomocą klawiatury, lub naciśnij przycisk **Wyślij** i wybierz odpowiedni numer z listy.

Naciśnij przycisk **Wyślij**, aby wybrać numer.

Nawiązywanie połączenia alarmowego

Połączenia z numerami alarmowymi można nawiązywać niemal w każdych okolicznościach, nawet jeśli telefon jest zablokowany lub karta SIM nie jest aktywna.

Nawiązywanie połączenia przez wpisanie nazwy kontaktu

1. Na ekranie **głównym** wpisz pierwsze litery nazwy kontaktu.
2. Zostanie wyświetlona lista kontaktów odpowiadających wybranej kombinacji klawiszy. Zaznacz odpowiedni kontakt i naciśnij przycisk **Wyślij** raz lub przycisk **akcji** dwa razy.

Nawiązywanie połączenia przy użyciu otwartego kontaktu

1. Na ekranie **głównym** wybierz **Start** > **Kontakty**.
2. Wybierz kontakt i odpowiedni numer telefonu.
3. Naciśnij przycisk **Wyślij** lub przycisk **akcji**.

Nawiązywanie połączenia z menu Kontakty

1. Na ekranie **głównym** wybierz **Start** > **Kontakty**.
2. Zaznacz kontakt i naciśnij przycisk **Wyślij**.

Funkcje połączeń

PORADA: jeśli lista kontaktów jest długa, można znaleźć kontakt za pomocą skrótu: wpisz kilka pierwszych liter nazwy kontaktu. Telefon przeszuka listę kontaktów i wyświetli odpowiednią nazwę. Aby nawiązać połączenie z tym kontaktem, naciśnij przycisk **Wyślij**.

Można też otworzyć listę kontaktów, naciskając prawy przycisk programowy przy widocznym ekranie **głównym**.

Przypisywanie numeru

Do każdego kontaktu można przypisać numer telefonu do pracy (w), numer telefonu komórkowego (m) oraz numer domowy (h). Jeśli nie wybierzesz innego numeru, domyślnie wybierany jest numer telefonu komórkowego.

Nawiązywanie połączenia z menu Historia połączeń

W menu Historia połączeń dostępna jest lista ostatnich połączeń wychodzących, przychodzących i nieodebranych.

1. Na ekranie **głównym** wybierz **Start** > **Historia poł.**
2. Wybierz odpowiednią nazwę lub numer telefonu.
3. Naciśnij przycisk **Wyślij**.

Nawiązywanie połączenia za pomocą ostatnio wybieranego numeru telefonu

1. Przy widocznym ekranie **głównym** naciśnij przycisk **Wyślij**.
2. Wybierz odpowiednią nazwę lub numer telefonu.
3. Naciśnij przycisk **Wyślij**.

Nawiązywanie połączenia z ostatnio wybieranym numerem

Przy widocznym ekranie **głównym** naciśnij przycisk **Wyślij** dwukrotnie.

Funkcje połączeń

Tworzenie pozycji wybierania skróconego

Dla każdego numeru telefonu, adresu e-mail czy adresu URL zapisanego w katalogu Kontakty można utworzyć pozycję wybierania skróconego.

Aby utworzyć pozycję wybierania skróconego:

1. Na ekranie **głównym** wybierz **Start** > **Kontakty**.
2. Zaznacz odpowiedni kontakt.
3. Wybierz numer telefonu, adres e-mail, wiadomość tekstową lub adres URL.
4. Wybierz **Menu** > **Dodaj do szyb. wyb. nŕow**.
5. W polu **Przypisanie klawiszy** wybierz numer wybierania skróconego.
6. Wybierz polecenie **Gotowe**. Pozycja wybierania skróconego zostanie utworzona.

UWAGA: Cyfra **0** jest zarezerwowana do wpisywania symbolu **+** w celu nawiązania połączenia międzynarodowego (naciśnij i przytrzymaj przycisk **0**). Cyfra **1** jest zarezerwowana do łączenia ze skrzynką poczty głosowej.

Skrócone wybieranie skrzynki poczty głosowej

Numer wybierania skróconego poczty głosowej jest zwykle konfigurowany przez operatora. Jeśli nie jest skonfigurowany, można zapisać numer poczty głosowej, wybierając **Start** > **Ustawienia** > **Telefon** > **Opcje połączeń** > **Numer poczty głosowej** i tworząc pozycję wybierania skróconego tak, jak opisano powyżej.

Aby uzyskać numer poczty głosowej, skontaktuj się z operatorem.

Korzystanie z wybierania skróconego

Przy widocznym ekranie **głównym** naciśnij i przytrzymaj numer wybierania skróconego, który chcesz wybrać. Jeśli numer wybierania skróconego składa się z dwóch cyfr, naciśnij przycisk z pierwszą cyfrą, a następnie naciśnij i przytrzymaj przycisk z drugą cyfrą. Telefon wybierze numer, otworzy pustą wiadomość e-mail lub stronę internetową.

Funkcje połączeń

Edytowanie pozycji wybierania skróconego

1. Na ekranie **głównym** wybierz **Start** > **Więcej** > **Więcej** > **Szybkie wyb. numerów**.
2. Zaznacz odpowiednią pozycję wybierania skróconego, naciśnij przycisk **akcji**, a następnie wybierz polecenie > **Edytuj**.
3. Wprowadź zmiany i wybierz polecenie **Gotowe**.

Usuwanie pozycji wybierania skróconego

1. Na ekranie **głównym** wybierz **Start** > **Więcej** > **Więcej** > **Szybkie wyb. numerów**.
2. Zaznacz odpowiednią pozycję wybierania skróconego i wybierz **Menu** > **Usuń**.

Odbieranie połączenia

Odbieranie lub ignorowanie połączenia

- Aby odebrać połączenie, naciśnij przycisk **Wyślij** lub wybierz polecenie **Odbierz**.
- Aby zignorować połączenie, naciśnij przycisk **Zakończ** lub wybierz polecenie **Ignoruj**.

UWAGA: Zignorowane połączenie zostanie przekazane do poczty głosowej, jeśli usługa jest dostępna.

Odbieranie połączenia dowolnym przyciskiem

Domyślnym przyciskiem służącym do odbierania połączeń jest przycisk **Wyślij**. Aby zmienić to ustawienie i odbierać połączenia za pomocą dowolnego przycisku, wykonaj następujące czynności:

1. Na ekranie **głównym** wybierz **Start** > **Ustawienia** > **Telefon** > **Opcje połączeń**.
2. Przewiń do pola **Odbieranie dowolnym klaw.** i naciśnij przycisk **akcji**. Pole zostanie zaznaczone.

Funkcje połączeń

3. Wybierz polecenie **Gotowe**.

Opcje w trakcie połączenia

Odbieranie lub przekładanie drugiego połączenia

Aby odebrać lub przełożyć drugie połączenie, należy najpierw włączyć opcję połączeń oczekujących w następujący sposób:

1. Na ekranie **głównym** wybierz **Start** > **Ustawienia** > **Telefon** > **Połączenie oczekujące**.
2. Naciśnij przycisk **akcji**. Pole zostanie zaznaczone.
3. Wybierz polecenie **Gotowe**.

Nowe ustawienia muszą zostać wysłane do operatora i zaakceptowane. Dzięki temu telefon będzie powiadamiał o nadejściu nowego połączenia w trakcie trwającego połączenia za pomocą sygnału dźwiękowego i komunikatu tekstowego.

- Aby zawiesić pierwsze połączenie i odebrać drugie, naciśnij przycisk **Wyślij**. Do przełączania między połączeniami służy polecenie **Zamień**.
- Aby zignorować połączenie, wybierz polecenie **Ignoruj**. Drugie połączenie zostanie rozłączone lub przekazane do usługi poczty głosowej, jeśli jest dostępna.

Nawiązywanie drugiego połączenia w trakcie rozmowy

1. W trakcie rozmowy wybierz **Menu** > **Zawieś**, aby zawiesić aktualne połączenie.
2. Wybierz drugi numer i naciśnij przycisk **Wyślij**. Pierwsze połączenie pozostanie zawieszone.
3. Aby przełączać się między połączeniami, naciśnij przycisk **Wyślij** lub wybierz **Menu** > **Zamień**.

Łączenie połączeń i tworzenie połączenia konferencyjnego

Przy dwóch aktywnych połączeniach, jednym aktywnym i drugim zawieszonym, wybierz **Menu** > **Konferencja**. Oba połączenia zostaną połączone, tak aby wszyscy rozmówcy mogli słyszeć się na wzajem.

Funkcje połączeń

Dodawanie kolejnego rozmówcy do połączenia

Aby dodać kolejnego rozmówcę do połączenia konferencyjnego, wybierz tę osobę, ponownie wybierając **Menu** > **Konferencja**.

Prywatna rozmowa z uczestnikiem połączenia konferencyjnego

1. W tym celu trzeba rozdzielić połączenie konferencyjne. W trakcie połączenia konferencyjnego wybierz **Menu** > **Prywatne**.
2. Wybierz osobę, z którą chcesz porozmawiać prywatnie, i naciśnij przycisk **akcji**.

UWAGA: Funkcja połączenia konferencyjnego zależy od parametrów sieci operatora. Aby sprawdzić, czy ta funkcja jest obsługiwana, skontaktuj się z operatorem.

Przełączanie połączenia na głośnik

1. W trakcie połączenia wybierz **Menu** > **Wł. tryb głośnom.** Głośnik zostanie włączony.
2. Aby wyłączyć głośnik, wybierz **Menu** > **Wył. tryb głośnom.**

UWAGA: Tryb głośnomówiący nie będzie aktywny podczas następnego połączenia, nawet jeśli funkcja nie zostanie wyłączona po zakończeniu poprzedniej rozmowy.

Specjalne wymagania dotyczące wybierania numerów

Wstawianie ręcznej pauzy w sekwencji wybierania numeru

Połączenia z niektórymi sieciami mogą wymagać użycia pauzy między wybieranymi cyframi. W tym celu wykonaj następujące czynności:

1. Na ekranie **głównym** wybierz **Start** > **Kontakty**.
2. Wybierz numer kontaktu, w którym chcesz wstawić pauzę, i wybierz **Menu** > **Edytuj**.
3. Umieść kursor w miejscu, w którym chcesz wstawić pauzę.
4. Wybierz **Menu** > **Wstaw oczekiwanie**. W miejscu wstawienia ręcznej pauzy zostanie wyświetlona litera **w**.
5. Wybierz polecenie **Gotowe**.

Funkcje połączeń

Wstawianie automatycznej pauzy w sekwencji wybierania numeru

Nawiązanie niektórych połączeń międzynarodowych może wymagać użycia pauzy między wybieranymi cyframi.

1. Na ekranie **głównym** wybierz **Start** > **Kontakty**.
2. Wybierz numer kontaktu, w którym chcesz wstawić pauzę, i wybierz **Menu** > **Edytuj**.
3. Umieść kursor w miejscu, w którym chcesz wstawić pauzę.
4. Wybierz **Menu** > **Wstaw pauzę**. W miejscu wstawienia automatycznej pauzy zostanie wyświetlona litera **p**.
5. Wybierz polecenie **Gotowe**.

Wstawianie międzynarodowego numeru kierunkowego

Aby nawiązać połączenie międzynarodowe, na początku sekwencji wybierania numeru trzeba wstawić numer kierunkowy.

Aby wpisać numer kierunkowy kraju, naciśnij i przytrzymaj cyfrę **0** do momentu wyświetlenia symbolu **+**, a następnie wpisz pozostałą część numeru telefonu.

UWAGA: Symbol + można również wstawić podczas zapisywania numeru telefonu kontaktu lub wybrać go bezpośrednio za pomocą klawiatury.

Wideotelefonia

Połączenia wideo umożliwiają rozmowy na żywo „twarzą w twarz” z przyjaciółmi, rodziną i znajomymi.

Nawiązanie połączenia wideo

Przed nawiązaniem połączenia wideo musisz sprawdzić, czy osoba, z którą chcesz nawiązać takie połączenie, dysponuje telefonem obsługującym technologię wideo. Aby nawiązać połączenie wideo:

1. Przy widocznym ekranie **głównym** naciśnij przycisk **Wyślij**.
2. Wpisz numer telefonu.
3. Wybierz **Menu** > **Połączenie wideo**. Połączenie wideo zostanie nawiązane.

Funkcje połączeń

Odbieranie lub ignorowanie połączenia wideo

- Aby odebrać połączenie wideo, wybierz polecenie **Odbierz**.
- Aby odebrać połączenie z zablokowaną opcją wideo, naciśnij przycisk **Wyślij**. Obraz zostanie wysłany zgodnie z bieżącymi ustawieniami połączeń wideo (więcej informacji na ten temat znajduje się w rozdziale Ustawienia).
- Aby zignorować połączenie, naciśnij przycisk **Zakończ** lub wybierz polecenie **Ignoruj**.

Odbieranie połączenia wideo dowolnym przyciskiem

Domyślnym przyciskiem służącym do odbierania połączenia wideo jest przycisk **Wyślij**. Aby zmienić to ustawienie i odbierać połączenia za pomocą dowolnego przycisku, wykonaj następujące czynności:

1. Na ekranie **głównym** wybierz **Start** > **Ustawienia**.
2. Wybierz **Telefon** > **Opcje połączeń**.
3. Przewiń do pola **Odbieranie dowolnym klaw.** i naciśnij przycisk **akcji**. Pole zostanie zaznaczone.
4. Wybierz polecenie **Gotowe**.

UWAGA: połączenia wideo nie są obsługiwane, gdy włączona jest sieć Wireless LAN (Wi-Fi).

- Gdy funkcja Wi-Fi jest włączona, nie można odebrać połączenia wideo. W takiej sytuacji połączenie wideo zostanie zakwalifikowane jako połączenie nieodebrane.
- Podczas połączenia wideo nie można włączyć funkcji Wi-Fi.

Historia połączeń

Nawiązywanie połączenia z menu Historia połączeń

W menu Historia połączeń dostępna jest lista ostatnich połączeń wychodzących, przychodzących i nieodebranych.

1. Na ekranie **głównym** wybierz **Start** > **Historia poł.**
2. Wybierz odpowiednią nazwę lub numer telefonu.
3. Naciśnij przycisk **Wyślij**.

Funkcje połączeń

Usuwanie elementu z menu Historia połączeń

1. Na ekranie **głównym** wybierz **Start** > **Historia poł.**
2. Wybierz element, który chcesz usunąć.
3. Wybierz **Menu** > **Usuń**. Element zostanie usunięty.

Usuwanie wszystkich elementów z menu Historia połączeń

Aby usunąć wszystkie elementy z menu Historia połączeń, wybierz **Start** > **Historia poł.** > **Menu** > **Usuń listę**.

Wyszukiwanie kontaktu w menu Historia połączeń

1. Na ekranie **głównym** wybierz **Start** > **Historia poł.**
2. Wybierz wychodzące lub przychodzące połączenie z kontaktem.
3. Wybierz **Menu** > **Znajdź kontakt**.

Tworzenie kontaktu za pomocą menu Historia połączeń

1. Na ekranie **głównym** wybierz **Start** > **Historia poł.**
2. Zaznacz numer telefonu, dla którego chcesz utworzyć kontakt, i wybierz **Menu** > **Zapisz w kontaktach**.
3. Wybierz polecenie **<nowy kontakt>**.
4. Wybierz polecenie **Wstaw**, aby wstawić numer telefonu.
5. Wpisz pozostałe informacje o kontakcie i wybierz polecenie **Gotowe**. Nowy kontakt zostanie zapisany na liście kontaktów.

Filtrowanie Historii połączeń

Aby wyświetlić połączenia nieodebrane, przychodzące i wychodzące osobno, wybierz **Menu** > **Filtruj**, a następnie ten rodzaj połączeń, które chcesz wyświetlić.

Wiadomości

Ten rozdział jest poświęcony tworzeniu, wysyłaniu, odbieraniu, organizowaniu, usuwaniu i zapisywaniu w telefonie wiadomości następującego typu:

- Wiadomości tekstowe (SMS, Short Message Service)
- Wiadomość e-mail w programie Outlook
- Wiadomość multimedialna (MMS)

Telefon Toshiba obsługuje także komunikator MSN Messenger. Umożliwia on prowadzenie rozmów tekstowych w czasie rzeczywistym oraz dostęp do konta e-mail MSN Hotmail.

Wiadomości tekstowe (SMS)

Tworzenie wiadomości tekstowej (SMS)

Funkcja SMS (Short Message Service) umożliwia wymianę wiadomości tekstowych z innymi telefonami. Szczegółowe informacje dotyczące wiadomości tekstowych można uzyskać od operatora. Za pomocą telefonu Toshiba można wysyłać wiadomości dłuższe niż 160 znaków. Jeśli wprowadzisz więcej niż 160 znaków, wiadomość jest dzielona na mniejsze, połączone ze sobą wiadomości SMS. Takie połączone wiadomości można następnie wysłać jednocześnie.

Aby utworzyć i wysłać wiadomość SMS:

1. Na ekranie **głównym** wybierz **Start** > **Obsługa wiadomości** > **Wiadomości SMS** > **Nowy**.
2. Zaznacz istniejący kontakt, wybierając **Menu** > **Dodaj odbiorcę**.

PORADA: aby szybko wprowadzić numery telefonów z listy kontaktów, naciśnij przycisk **akcji**, gdy kursor znajduje się w polu **Do**.

3. Można też wprowadzić jeden lub kilka numerów telefonu w polu **Do**. Kolejnych odbiorców

Wiadomości

oddzielaj średnikami.

4. Po wybraniu odbiorców przewiń do pola wiadomości i wpisz tekst.
5. Wybierz **Wyślij**. Wiadomość SMS zostanie wysłana.

PORADA: aby usunąć wiadomość, na ekranie **Wiadomości SMS** wybierz **Menu** > **Anuluj wiadomość**.

Raport dostarczenia

Aby zażądać raportu dostarczenia:

1. Na ekranie **Wiadomości SMS** tworzenia wiadomości wybierz **Menu** > **Opcje wiadomość**.
2. Naciśnij przycisk **akcji**, aby zaznaczyć pole **Żądaj powiadomienia o dostarczeniu wiadomości**.
3. Wybierz polecenie **Gotowe**. Żądanie zostanie wysłane do operatora.

Wstawianie gotowego tekstu do wiadomości

Aby oszczędzić czas, można wstawić do wiadomości gotowy tekst:

1. Na ekranie **głównym** wybierz **Start** > **Obsługa wiadomości** > **Wiadomości SMS** > **Nowy** > **Menu** > **Mój tekst**.
2. Wybierz tekst, który chcesz wstawić, wpisując odpowiedni numer.

Odpowiadanie na wiadomość

1. Przy otwartej wiadomości wybierz polecenie **Odpowiedz**.
   Jeśli chcesz wysłać odpowiedź do kilku osób, wybierz **Menu** > **Odpowiedz wszystkim**.
2. Wpisz wiadomość w polu wiadomości.
3. Wybierz polecenie **Wyślij**. Wiadomość SMS zostanie wysłana.

Przekazywanie wiadomości

1. Przy otwartej wiadomości wybierz **Menu** > **Prześlij dalej**.
2. Zaznacz istniejący kontakt, wybierając **Menu** > **Dodaj odbiorcę**.

Wiadomości

PORADA: aby szybko wprowadzić numery telefonów z listy kontaktów, naciśnij przycisk **akcji**, gdy kursor znajduje się w polu **Do**.

Można też wprowadzić jeden lub kilka numerów telefonów w polu **Do**. Kolejnych odbiorców oddzielaj średnikami.

3. W razie potrzeby wpisz tekst w polu wiadomości.
4. Wybierz polecenie **Wyślij**. Wiadomość SMS zostanie wysłana.

Usuwanie wiadomości

1. Na ekranie **głównym** wybierz **Start** > **Obsługa wiadomości** > **Wiadomości SMS**.
2. Wybierz wiadomość, którą chcesz usunąć, i wybierz **Menu** > **Usuń**.

E-mail

Aby można było wysyłać lub odbierać pocztę e-mail, trzeba skonfigurować konto e-mail. Telefon Toshiba obsługuje następujące typy kont e-mail (wszystkie opisano w tym rozdziale):

- Internetowe (POP3/IMAP)
- Serwer Exchange (Outlook)

Automatyczne konfigurowanie konta e-mail

1. Na ekranie **głównym** wybierz **Start** > **Obsługa wiadomości** > **Nowe konto...**
2. W polu **Inne (POP3/IMAP)** wybierz opcję **Dostawca poczty e-mail**. Wybierz polecenie **Następny**.
3. Wpisz nazwę, która będzie wyświetlana w wiadomościach e-mail w polu **Imię i nazwisko**. Naciśnij przycisk **akcji**, aby potwierdzić.
4. Przewiń do pola **Adres e-mail** i wpisz adres e-mail tego konta. Naciśnij przycisk **akcji**, aby potwierdzić.
5. Przewiń do pola **Konfiguracja automatyczna** i naciśnij przycisk **akcji**, aby zaznaczyć pole **Spróbuj uzyskać ustawienia poczty e-mail z**

Wiadomości

Internetu.

6. Wybierz polecenie **Następny**.
7. Jeśli konto zostanie pomyślnie skonfigurowane, wyświetli się monit o wysłanie i odebranie wiadomości.
   Jeśli konto nie zostanie pomyślnie skonfigurowane, wybierz polecenie **Następny** i skonfiguruj konto ręcznie zgodnie z instrukcjami poniżej.

Ręczne konfigurowanie konta e-mail

1. Wpisz nazwę użytkownika w polu **Nazwa użytkownika**. Zwykle jest to pierwsza część adresu e-mail przed symbolem „@”. Naciśnij przycisk **akcji**, aby potwierdzić.
2. Przewiń do pola **Hasło.** Wpisz hasło w polu **Hasło**.

PORADA: wybierz silne hasło zawierające kombinację liter i cyfr.

   Naciśnij przycisk **akcji**, aby potwierdzić.
3. Aby nie wpisywać hasła przy każdej próbie połączenia z serwerem poczty, można je zapisać.
4. Przewiń do pola **Domena (jeśli potrzeba)**. Wpisz nazwę domeny. Naciśnij przycisk **akcji**, aby potwierdzić.
   Ta czynność może, ale nie musi być wymagana. Aby uzyskać więcej informacji, skontaktuj się z operatorem.
5. Przewiń do pola **Zapisz hasło**. Naciśnij przycisk **akcji,** aby zaznaczyć pole wyboru, jeśli chcesz zapisać hasło w telefonie.

OSTRZEŻENIE: Jeśli zgubisz telefon z zapisanym hasłem, znalazca będzie miał dostęp do Twojego konta e-mail.

6. Wybierz polecenie **Następny**.
7. W polu **Typ serwera** (POP3 lub IMAP) wybierz typ serwera, na którym jest przechowywana Twoja skrzynka e-mail.
8. Przewiń do pola **Nazwa konta.** Wpisz niepowtarzalną nazwę swojego konta (każde konfigurowane konto musi mieć inną nazwę). Naciśnij przycisk **akcji**, aby potwierdzić.
9. Przewiń do pola **Sieć**. Wybierz sieć, z którą łączy się Twój serwer e-mail.
10. Wybierz polecenie **Następny**.
11. W polu **Serwer poczty przychodz.** (POP3 lub IMAP) wpisz nazwę serwera poczty

Wiadomości

przychodzącej. Naciśnij przycisk **akcji**, aby potwierdzić.

12. Przewiń do pola **Wymagaj połączenia SSL**.

WAŻNE: Dzięki połączeniu SSL można bezpieczniej odbierać informacje osobiste. Jeśli wybierzesz tę opcję, a Twój operator nie obsługuje połączeń SSL, wysyłanie i odbieranie poczty e-mail nie będzie możliwe.

Naciśnij przycisk **akcji,** aby zaznaczyć pole wyboru, jeśli chcesz włączyć połączenie SSL.

13. Przewiń do pola **Serwer poczty wychodz.** Wpisz nazwę serwera poczty wychodzącej (SMTP). Naciśnij przycisk **akcji**, aby potwierdzić.
14. Przewiń do pola **Serwer poczty wychodzącej wymaga uwierzytelnienia**.

WAŻNE: Serwer poczty wychodzącej (SMTP) może wymagać uwierzytelnienia. Jeśli uwierzytelnienie jest wymagane, trzeba podać nazwę użytkownika i hasło (jak wyżej). Więcej informacji można uzyskać od operatora.

Naciśnij przycisk **akcji,** aby zaznaczyć pole wyboru, jeśli serwer poczty wychodzącej wymaga uwierzytelnienia.

15. Przewiń do pola **Ust. serwera poczty wychodz**. Serwer poczty wychodzącej może wymagać innych ustawień uwierzytelnienia niż serwer poczty przychodzącej. Naciśnij przycisk **akcji**. Zostaną wyświetlone ustawienia serwera poczty wychodzącej.

Aby wprowadzić inne ustawienia serwera poczty wychodzącej, zaznacz pole wyboru **Użyj innej nazwy użytkownika dla serwera pocztywychodzącej.** Naciśnij przycisk **akcji**, aby zaznaczyć pole wyboru.

Przewiń do pola **Nazwa użytkownika**. Wpisz nazwę użytkownika serwera poczty wychodzącej. Naciśnij przycisk **akcji**, aby potwierdzić.

Przewiń do pola **Hasło**. Wpisz hasło serwera poczty wychodzącej. Naciśnij przycisk **akcji**, aby potwierdzić.

Przewiń do pola **Domena (jeśli potrzeba).** Wpisz nazwę domeny serwera poczty wychodzącej. Naciśnij przycisk **akcji**, aby potwierdzić.

Wiadomości

Przewiń do pola **Zapisz hasło**. Naciśnij przycisk **akcji,** aby zaznaczyć pole wyboru, jeśli chcesz zapisać hasło w telefonie.

OSTRZEŻENIE: Jeśli zgubisz telefon z zapisanym hasłem, znalazca będzie miał dostęp do Twojego konta e-mail.

Przewiń do pola **Wymagaj połączenia SSL.**

WAŻNE: Połączenie SSL pozwala bezpieczniej wysyłać informacje osobiste. Jeśli wybierzesz tę opcję, a Twój operator nie obsługuje połączeń SSL, wysyłanie poczty e-mail nie będzie możliwe.

Naciśnij przycisk **akcji**, aby zaznaczyć pole wyboru, jeśli chcesz włączyć połączenie SSL.

WAŻNE: Przed skonfigurowaniem internetowego konta e-mail upewnij się, że masz wszystkie potrzebne informacje opisane powyżej.

Kończenie konfiguracji konta e-mail

1. Na ekranie **głównym** wybierz **Start** > **Obsługa wiadomości**, a następnie konto e-mail.
2. Wybierz **Menu** > **Nowe konto...** > **Inne (POP3/ IMAP)** > **Następny**.
3. Wpisz nazwę, która będzie wyświetlana w wiadomościach e-mail w polu **Imię i nazwisko**.
4. W polu **Adres e-mail** wpisz adres tego konta.
5. Wybierz polecenie **Następny**.
6. Wybierz polecenie **Zakończ**.

Konfiguracja konta e-mail w programie Outlook

Tworzenie i zarządzanie kontem e-mail w programie Outlook odbywa się na serwerze Exchange firmy Microsoft. Aby wykonać czynności opisane poniżej, trzeba najpierw skonfigurować to konto.

Aby wysyłać i odbierać wiadomości e-mail za pomocą serwera Exchange, wybierz **Start** > **ActiveSync.**

Zostanie wyświetlony monit o zainstalowanie funkcji MSFP (Microsoft Messaging and Security Feature Pack) na serwerze Exchange. Tę opcję oferuje na przykład program Microsoft Exchange Server 2003 z dodatkiem SP2. Jedną z zalet funkcji MSFP jest możliwość przesyłania nowych wiadomości bezpośrednio z serwera do programu Outlook w telefonie.

Wiadomości

Po pomyślnym zakończeniu synchronizacji za pomocą programu ActiveSync wybierz **Start** > **Obsługa wiadomości** > **Poczta Outlook** > **Menu** > **Foldery**. Układ folderów e-mail jest podobny do tego w programie Outlook na komputerze.

Wyświetlanie listy wiadomości w Skrzynce odbiorczej

Na ekranie **głównym** wybierz **Start** > **Obsługa wiadomości** i wybierz konto. Zostanie wyświetlona lista odebranych wiadomości w Skrzynce odbiorczej.

Tworzenie wiadomości e-mail

1. Na ekranie **głównym** wybierz **Start** > **Obsługa wiadomości**.
2. Wybierz konto e-mail.
3. Wybierz polecenie **Nowy**.
4. W polu **Do**, **DW** i/lub **UDW** wpisz adresy odbiorców wiadomości. Kolejne adresy oddzielaj średnikami.
5. Wpisz temat w polu **Temat**.
6. Wpisz wiadomość.
7. Wybierz polecenie **Wyślij**. Wiadomości e-mail są zapisywane w Skrzynce nadawczej, a następnie wysyłane do adresatów przy następnej synchronizacji lub połączeniu z serwerem poczty e-mail.

PORADA: aby przyspieszyć ten proces, można wstawić adresy e-mail z listy kontaktów. Gdy kursor jest w polu **Do**, naciśnij przycisk **akcji** i wybierz odbiorców z listy. Wybierz adres e-mail odbiorcy. Średniki oddzielające kolejne adresy są wstawiane automatycznie.

Aby ustawić priorytet wiadomości, wybierz **Menu** > **Opcje wiadomość**.

Aby anulować wiadomości, wybierz **Menu** > **Anuluj wiadomość**.

Wstawianie gotowego tekstu do wiadomości e-mail

Szczegółowe informacje na temat tej funkcji znajdują się w sekcji **Wiadomości tekstowe (SMS)**. Jest ona dostępna przy tworzeniu nowej wiadomości lub odpisywaniu na wiadomość.

Wiadomości

Tworzenie i wstawianie podpisu w wiadomości e-mail

Dla każdego konta w funkcji Wiadomości można utworzyć podpis, który będzie automatycznie wstawiany w wysyłanych wiadomościach.

1. Na ekranie **głównym** wybierz **Start** > **Obsługa wiadomości**, a następnie wybierz konto.
2. Wybierz **Menu** > **Opcje** > **Podpisy**.
3. Przewiń do konta, dla którego chcesz utworzyć podpis.
4. Wybierz polecenie **Dla tego konta użyj podpisu**.
5. Aby podpis był wstawiany w każdej wysyłanej wiadomości, wybierz polecenie **Dołacz przy odpowiadaniu i przesylaniu dalej**. W przeciwnym razie podpis jest wstawiany tylko w nowych wiadomościach.
6. Wybierz pole **Podpis** i wpisz podpis.
7. Wybierz polecenie **Gotowe**.

Odpowiadanie na wiadomość e-mail

1. Przy otwartej wiadomości wybierz polecenie **Odpowiedz** lub, jeśli chcesz wysłać odpowiedź do wielu odbiorców, wybierz **Menu** > **Odpowiedz wszystkim**.
2. Wpisz wiadomość w polu wiadomości.
3. Wybierz polecenie **Wyślij**.

PORADA: odpowiadając na wiadomość w programie Outlook, można ograniczyć rozmiar wysyłanych danych, rezygnując z załączenia wiadomości oryginalnej. Można w ten sposób ograniczyć koszty transferu danych wynikające z taryfy.

Wysyłanie i odbieranie wiadomości e-mail

1. Na ekranie głównym wybierz **Start** > **Obsługa wiadomości**.
2. Wybierz konto e-mail, z którego chcesz wysłać wiadomości i na które chcesz je odebrać.
3. Wybierz **Menu** > **Wyślij/Odbierz**. Telefon połączy się z serwerem poczty e-mail w Internecie, a następnie wyśle i odbierze wiadomości.

Pobieranie pełnej wiadomości e-mail

1. Na ekranie **głównym** wybierz **Start** > **Obsługa wiadomości**, a następnie wybierz konto.
2. Wybierz wiadomość, którą chcesz pobrać.

Wiadomości

UWAGA: Aby zatrzymać proces pobierania, wybierz **Menu** > **Zatrzymaj wysyłanie/ odbiór**.

3. Wybierz **Menu** > **Pobierz wiadomość**. Pełna wiadomość zostanie pobrana przy następnej synchronizacji lub połączeniu z serwerem poczty e-mail w celu wysłania/odebrania wiadomości e-mail.

Pobieranie załącznika wiadomości e-mail

Wybierz załącznik w otwartej wiadomości. Załącznik zostanie pobrany przy następnej synchronizacji lub połączeniu z serwerem poczty e-mail w celu wysłania/odebrania wiadomości e-mail.

UWAGA: Można przejść na koniec wiadomości i wybrać polecenie **Pobierz resztę tej wiadomości**.

Wyświetlanie załącznika

Wybierz pobrany załącznik w otwartej wiadomości.

Dodawanie obrazu do wiadomości e-mail

1. W polu wiadomości wybierz **Menu** > **Wstaw** > **Obraz**.
2. Wybierz obraz, który chcesz dodać.

UWAGA: Można wyświetlać tylko załączniki o typach plików obsługiwanych przez telefon Toshiba.

Cyfrowe podpisywanie wiadomości

Funkcja cyfrowego podpisywania wiadomości dołącza do wiadomości certyfikat z kluczem publicznym. Dzięki niemu adresat otrzymuje potwierdzenie, że wiadomość pochodzi od Ciebie i nie została sfałszowana ani zmieniona. Aby cyfrowo podpisać wiadomość:

1. Na liście wiadomości wybierz **Menu** > **Zmień konto** > **Poczta Outlook**.
2. Wybierz **Nowy** > **Menu** > **Opcje wiadomość** > **Podpisz wiadomość** > **Gotowe**.

Wiadomości

UWAGA: Szyfrowanie S/MIME i podpisy cyfrowe w urządzeniach z systemem Windows Mobile są dostępne tylko w programie Microsoft Exchange Server 2003 z dodatkiem Service Pack 2 lub nowszym, który obsługuje funkcję S/MIME. Jeśli nie używasz żadnego z tych produktów lub nie przeprowadzono jeszcze synchronizacji, opcje te będą niedostępne.

Przełączanie między folderami poczty e-mail i kontami

1. Wybierz **Start** > **Obsługa wiadomości** > **Poczta Outlook** > **Foldery**.
2. Wybierz nowy folder, który chcesz wyświetlić.

Wiadomości MMS

Funkcja MMS (Multimedia Messaging Service) umożliwia wymianę wiadomości multimedialnych zawierających dane, takie jak tekst, zdjęcia, dźwięki, animacje i filmy wideo. Wiadomości MMS można wysyłać do innych telefonów komórkowych lub na adresy e-mail. Szczegółowe informacje dotyczące wiadomości MMS i aktywacji tej usługi na koncie można uzyskać od operatora.

Wiadomość MMS może zawierać kilka stron, zwanych także „slajdami". Każdy slajd może zawierać obraz, dźwięk lub tekst, ale nie jest to konieczne. Maksymalna ilość danych, które można wysłać w wiadomości, zależy od operatora.

Tworzenie wiadomości MMS

1. Na ekranie **głównym** wybierz **Start** > **Obsługa wiadomości**, a następnie opcję **MMS**.
2. Na ekranie głównym usługi MMS wybierz polecenie **Nowy**, aby utworzyć nową wiadomość MMS.
3. Dodaj odbiorcę.

Można wstawić numer telefonu bezpośrednio w polu **To** lub wybrać odbiorcę z listy kontaktów. Aby wybrać kontakt, wybierz **Menu** > **Recipients**

Wiadomości

> **Add...**. Usługa MMS umożliwia wysyłanie wiadomości do wielu odbiorców. Kolejnych odbiorców oddzielaj średnikami.

Wstawianie obrazu lub filmu wideo

Aby wstawić obraz do wiadomości:

1. Wybierz pole **Insert Picture/Video...** Zostanie wyświetlony podgląd wszystkich obrazów i filmów wideo w bieżącym folderze.
2. Wybierz obraz. Aby uruchomić aparat fotograficzny, wybierz **Menu** > **Capture Picture...**. Aby uruchomić kamerę wideo, wybierz **Menu** > **Capture Video...**.
3. Po wybraniu obrazu lub filmu wideo zostanie wyświetlona wiadomość główna.

UWAGA: Do slajdu zawierającego film wideo nie można już dodać pliku audio.

Wpisywanie tekstu w wiadomości MMS

Wybierz pole **Insert Text...** i wpisz treść wiadomości. Aby wstawić gotowy tekst, wybierz **Menu** > **Insert Media** > **My Text**

Używanie/tworzenie szablonów

Wybierz **Menu** > **Template**, a następnie szablon, którego chcesz użyć, lub utwórz nowy.

Wybieranie koloru tła wiadomości

Aby wybrać kolor tła wiadomości, wybierz **Menu** > **Options** > **Background**. Zostanie wyświetlona lista kolorów.

Dodatkowe elementy

Tak jak w wiadomości e-mail, także w wiadomości MMS można dodawać odbiorców w polach DW i UDW. Można również ustawić priorytet wiadomości, opóźnienie wysłania, okres ważności oraz żądać raportów dostarczenia i odczytu.

Aby ustawić te opcje, wybierz **Menu** > **Options** > **Send Options...** i wprowadź odpowiednie zmiany.

Odbieranie wiadomości MMS

Telefon Toshiba powiadamia o nadejściu nowych wiadomości MMS. W zależności od wybranych ustawień pobranie i udostępnienie treści wiadomości MMS w Skrzynce odbiorczej MMS może zająć kilka chwil.

Wiadomości

Skrzynka odbiorcza MMS funkcjonuje tak samo, jak skrzynki odbiorcze e-mail i SMS.

Ustawienia wiadomości MMS

- **Usuń** — Usuwanie bieżącej wiadomości.
- **Odpowiedz** — Odpowiadanie wszystkim i przekazywanie bieżącej wiadomości.
- **Foldery** — Przełączanie do innych folderów (np. Kopie robocze, Skrzynka odbiorcza, Skrzynka nadawcza, Elementy wysłane czy Elementy usunięte).
- **Zmień konto** — Przełączanie między wiadomościami SMS, e-mail i MMS.
- **Przenieść** — Przenoszenie bieżącej wiadomości do innego folderu.
- **Oznacz jako przeczytane/nieprzeczytane** — Oznaczanie bieżącego elementu jako nieprzeczytanego/przeczytanego.
- **Pobierz wiadomość** — Zaznaczanie wiadomości do pobrania, jeśli wybrana została opcja otrzymywania tylko powiadomień o wiadomościach MMS bez pobierania ich treści. Wiadomość MMS zostanie pobrana w następnym procesie wysyłania/odbierania wiadomości.
- **Opcje** — Zmiana opcji konta MMS.
- **Wyślij/Odbierz** — wymuszanie wysłania/odebrania oczekujących wiadomości MMS.

Konfigurowanie konta MMS

Jeśli telefon Toshiba nie został wstępnie skonfigurowany, należy ręcznie wprowadzić szczegóły konta MMS. Jest to proces dwuetapowy: najpierw należy skonfigurować połączenie transmisji danych, a następnie określić adres serwera MMS w Internecie.

Konfigurowanie połączenia transmisji danych

Przed rozpoczęciem konfiguracji upewnij się, że znasz nazwę APN MMS i wszelkie inne powiązane z nią nazwy użytkowników oraz hasła. Aby uniknąć konfliktów z innymi aplikacjami, w polu **Connect via** wybierz ustawienie **Secure WAP Network.**

Definiowanie serwera

1. Na ekranie **głównym** wybierz **Start** > **Obsługa wiadomości**.
2. Zaznacz opcję MMS i wybierz polecenie **Menu** > **Ustawienia**.

Wiadomości

3. Wybierz **Menu** > **MMSC Settings**, a na kolejnej stronie wybierz **Menu** > **Nowy**.
4. W polu **Name** wpisz dokładną nazwę serwera. Wpisz następujące szczegóły:

- **MMSC URL** — Adres serwera podany przez operatora.
- **WAP gateway** — Bramka WAP, która ma być używana do ustanawiania tego połączenia, podana przez operatora.
- **Port** — Numer portu.
- **Connect via** — Skieruj serwer MMS na właściwy punkt połączenia. Jeśli konfigurujesz usługę MMS za pomocą ustawienia **Secure WAP Network**, wybierz w tym miejscu ustawienie **Secure WAP Network**.
- **Max. sending size** — Aby uzyskać tę wartość, skontaktuj się z operatorem.

5. Wybierz polecenie **Usuń**.
6. Wybierz opcję MMS, a następnie **Menu** > **Set as Default**. Wybrana opcja MMS zostanie zaznaczona.
7. Naciśnij przycisk **Ekran główny**, aby wrócić do ekranu **głównego**. Telefon Toshiba jest teraz skonfigurowany z usługą MMS.

Pocket MSN

Program Pocket MSN w telefonie Toshiba zapewnia najszybszy dostęp do usługi skrzynki pocztowej MSN Hotmail, listy kontaktów MSN Messenger i oferuje szereg opcji dostosowania do własnych potrzeb.

MSN Messenger jest komunikatorem internetowym oferowanym za pośrednictwem MSN. Aktualnie jest do usługa bezpłatna.

Program Pocket MSN oferuje następujące opcje:

- MSN Hotmail. Czytanie, pisanie i wysłanie wiadomości e-mail oraz zarządzanie folderami Hotmail.
- MSN Messenger. Wyświetlanie listy dostępnych kontaktów. Wysyłanie i odbieranie wiadomości w komunikatorze. Wyświetlanie powiadomień o zmianie stanu wybranych kontaktów.
- Opcje i ustawienia umożliwiające dostosowanie programu Pocket MSN do własnych potrzeb.
- Aby skorzystać z tej funkcji, wybierz **Start** > **Więcej** > **Więcej** > **Pocket MSN**.

Wiadomości

UWAGA: Aby korzystać z komunikatora MSN Messenger, musisz być abonentem usługi Microsoft.NET Passport (www.passport.com) lub posiadać konto Hotmail (www.hotmail.com). Ponadto telefon musi być połączony z Internetem.

Aby zostać abonentem usługi Microsoft.NET Passport, przejdź do witryny: http://www.passport.com.

Aby utworzyć konto Hotmail, przejdź do witryny: http://www.hotmail.com.

Informacje dotyczące usługi MSN Hotmail

Usługa MSN Hotmail umożliwia mobilny dostęp do skrzynki pocztowej Hotmail w telefonie Toshiba. Można czytać, wysyłać i odpowiadać na wiadomości e-mail, a także zarządzać folderami. Można też zaznaczać załączniki wiadomości e-mail do pobrania.

Informacje dotyczące programu MSN Messenger

Program MSN Messenger umożliwia wysyłanie szybkich wiadomości do kontaktów w telefonie lub na komputerze.

Do korzystania z programu MSN Messenger potrzebne są dane logowania usługi Microsoft.NET Passport. Po otrzymaniu danych logowania wykonaj następujące czynności:

1. Skonfiguruj połączenie internetowe w telefonie Toshiba.
2. Skonfiguruj konto MSN Messenger.
3. Zaloguj się w programie MSN Messenger.

Aby uzyskać dostęp do programu MSN Messenger:

1. Na ekranie **głównym** wybierz **Start** > **Więcej** > **Więcej** > **Pocket MSN** > **MSN Messenger** > **Sign In**.
2. Wpisz adres e-mail i hasło usługi Microsoft.NET Passport lub konta Hotmail, a następnie wybierz polecenie **Sign in**.

   UWAGA: Logowanie na konto może trwać kilka minut, w zależności od szybkości połączenia i obciążenia sieci komórkowej.

3. Aby się wylogować, wybierz **Menu** > **Sign out**.

Wpisywanie tekstu

Metody wpisywania

Telefon Toshiba oferuje trzy metody wpisywania tekstu:

- Standardowy
- XT9
- Numeryczny

Tryby standardowy i XT9 służą do wpisywania tekstu, natomiast tryb numeryczny służy do wpisywania cyfr.

Wskaźniki metod wpisywania

Gdy kursor znajduje się w polu, w którym można wpisywać tekst lub cyfry, telefon automatycznie wybiera odpowiednią metodę wpisywania. Wskaźnik bieżącej metody jest wyświetlany w prawym górnym rogu paska stanu:

- **abc** — tryb standardowy, małe litery.
- **ABC** — tryb standardowy, wielka tylko pierwsza litera.
- **ABC** — tryb standardowy, wielkie litery.
- **12#** — tryb numeryczny.
- **xt9** — tryb XT9, małe litery.
- **xT9** — tryb XT9, wielka tylko pierwsza litera.
- **XT9** — tryb XT9, wielkie litery.

Tryb standardowy

Na klawiaturze telefonu znajdują się przyciski od **0** do **9** oraz * i **#**. Na każdym przycisku z cyfrą znajdują się także trzy lub cztery litery. W trybie standardowym litery wpisuje się, naciskając przycisk z daną literą, aż zostanie ona wyświetlona na ekranie.

PRZYKŁAD: aby wpisać literę **c**, naciśnij szybko przycisk **2** trzykrotnie.

Aby wybrać inny znak umieszczony na tym samym klawiszu, trzeba chwilę odczekać. Aby określić czas oczekiwania, wybierz **Start** > **Ustawienia** > **Więcej** > **Ułatwienia dostępu**

W trybie standardowym dostępne są wskaźniki abc, Abc lub ABC, oznaczające odpowiednio wpisywanie małych liter, wielkiej pierwszej litery lub wielkich liter.

PORADA: w trybie standardowym pierwsza litera w zdaniu jest automatycznie wielka.

Wpisywanie tekstu

Tryb XT9

W tym trybie poszczególne znaki można wprowadzać jednym naciśnięciem klawisza. Do każdego klawisza jest przypisanych kilka liter. Na przykład naciśnięcie klawisza **3** umożliwia wpisanie liter D, E lub F. Tryb XT9 sprawdza uprzednio wpisane znaki w międzynarodowym słowniku i wynajduje najbardziej prawdopodobne słowo. Dzięki temu wpisywanie tekstu w trybie XT9 nie wymaga tylu naciśnięć klawiszy i jest znacznie szybsze niż w trybie standardowym.

UWAGA: w trybie XT9 dostępne wyrazy są wyświetlane w oknie poniżej pola wiadomości. Są to wyrazy, które można utworzyć za pomocą wybranej kombinacji klawiszy. W razie potrzeby przejrzyj listę i wybierz odpowiedni wyraz za pomocą przycisku **akcji**.

UWAGA: ustawienia trybu XT9 można dostosować, korzystając z menu XT9. Aby uzyskać dostęp do menu XT9, naciśnij i przytrzymaj klawisz *.

Tryb numeryczny

Ten tryb służy do wpisywania cyfr. Zwykle tryb wpisywania automatycznie zmienia się na numeryczny, jeśli trzeba wpisać numer telefonu.

Aby wpisać cyfry w tekście:

1. Naciśnij klawisz *, aby przejść do trybu numerycznego.
2. Wpisz cyfry za pomocą klawiatury.
3. Naciśnij ponownie przycisk * i przytrzymaj go, aby wrócić do poprzedniego trybu wpisywania.

PORADA: aby wpisać cyfry bez zmiany trybu, naciśnij i przytrzymaj przycisk z odpowiednią cyfrą przez 1 sekundę.

Więcej porad dotyczących wpisywania tekstu

- Aby przełączać między wielkimi literami, małymi literami a blokadą wielkich liter (Caps Lock), naciskaj przycisk *.
- Aby usunąć jeden znak, naciśnij krótko przycisk **Wstecz/Usuń**. Aby usunąć wszystkie znaki w polu wiadomości, naciśnij i przytrzymaj przycisk **Wstecz/Usuń**.

Wpisywanie tekstu

- Aby wpisać spację lub symbol w trybie standardowym lub XT9, naciśnij krótko przycisk **#**.
- Aby wyświetlić inne symbole i znaki, naciśnij i przytrzymaj przycisk **#**.
- Aby wpisać znak **+** w celu nawiązania połączenia międzynarodowego, naciśnij i przytrzymaj przycisk **0**.

Ustawienia

Dostosowywanie ekranu głównego

Ekran **główny** można zmienić za pomocą:

- Pliku graficznego (.bmp,.jpg lub .gif).
- Spakowanego pliku zawierającego obraz, schemat kolorów i nowy układ (.hme lub .cab).

PORADA: obraz można skopiować do telefonu Toshiba z komputera za pomocą programu ActiveSync: aby uzyskać najlepsze rezultaty, obraz powinien być dopasowany do rozdzielczości ekranu telefonu — 240 x 320 pikseli.

Zmiana ekranu głównego

1. Na ekranie **głównym** wybierz **Start** > **Ustawienia** > **Ekran główny**.
2. Wybierz odpowiednie opcje, a następnie polecenie **Gotowe**.

UWAGA: Wybierając żądane opcje, wybierz polecenie **Więcej...**, aby wyświetlić więcej ustawień.

Inny sposób ustawiania obrazu jako tła ekranu głównego

1. Na ekranie **głównym** wybierz **Start** > **Więcej** > **Obrazy i wideo**.
2. Wybierz obraz, który chcesz ustawić jako tło.
3. Wybierz **Menu** > **Użyj jako ekranu głównego**.
4. Za pomocą przycisku **nawigacyjnego** wybierz fragment obrazu, którego chcesz użyć, a następnie polecenie **Następny**.
5. W polu **Dostosuj przezroczystość** wybierz wyższą wartość, aby zwiększyć przezroczystość obrazu, lub niższą wartość, aby zmniejszyć przezroczystość obrazu.
6. Wybierz polecenie **Zakończ**. Wybrany obraz zostanie ustawiony jako tło ekranu **głównego**.

Ustawienia

Dźwięki

Dla każdego kontaktu można ustawić inny dzwonek. Dzwonek może także sygnalizować inne zdarzenia, takie jak powiadomienia lub przypomnienia o terminach kalendarza.

PORADA: dźwięki można kopiować do telefonu z komputera za pomocą programu ActiveSync. Pliki dźwiękowe mogą mieć format midi, wma, mp3, amr lub wav. Dla powiadomień lub przypomnień używaj plików midi, wma, mp3, amr lub wav.

Przypisywanie dźwięku do zdarzenia

1. Na ekranie **głównym** wybierz **Start** > **Ustawienia** > **Dźwięki**.
2. Wybierz dźwięk w zdarzeniu. Telefon Toshiba odtwarza kolejne wybierane dźwięki. Wybierz opcję **Brak**, jeśli nie chcesz używać dźwięku dla tego zdarzenia.
3. Powtórz te czynności dla każdego zdarzenia i wybierz polecenie **Gotowe**.

Profil

Profil określa typ i głośność dzwonka oraz typ i głośność alarmu. Telefon Toshiba oferuje kilka profili, które można dostosować do własnych potrzeb w następujący sposób:

Zmiana bieżącego profilu

Profil określa sposób powiadamiania o niektórych funkcjach, takich jak połączenia przychodzące i alarmy.

Aby zmienić bieżący profil:

1. Na ekranie **głównym** wybierz typ profilu. Na przykład **Profil Normalny**.
2. Wybierz nowy profil.
3. Wybierz polecenie **Gotowe**.

UWAGA: Telefon Toshiba wybiera niektóre profile automatycznie, w zależności od sposobu jego użytkowania w danym momencie. Na przykład po podłączeniu zestawu słuchawkowego profil zostanie zmieniony na **Słuchawki**.

Ustawienia

UWAGA: Profil **Automatyczny** oferuje specjalne funkcje i zmienia się w zależności od sytuacji. Jeśli wybierzesz ten profil, telefon Toshiba będzie przez większość czasu działał w trybie **Normalny**. Jednak jeśli ustawisz na przykład termin w kalendarzu, w trakcie spotkania zostanie uaktywniony profil **Spotkanie**.

PORADA: aby zmienić profil za pomocą listy podręcznej, naciśnij przycisk **zasilania** i wybierz profil.

Dostosowywanie profilu

1. Na ekranie **głównym** wybierz typ profilu. Na przykład **Profil: Normalny**.
2. Wybierz **Menu** > **Edytuj**.
3. Zmień ustawienia i wybierz polecenie **Gotowe**. Aby anulować bez zapisywania zmian, wybierz polecenie **Anuluj**.

UWAGA: Aby zmienić domyślne ustawienia profilu, wybierz **Menu** > **Przywróć domyślne**.

Ustawienia zegara i alarmu

Ustawianie daty i godziny

1. Na ekranie **głównym** wybierz **Start** > **Ustawienia** > **Zegar i alarm** > **Data i godzina**.
2. Wybierz strefę czasową w polu **Strefa czasowa**.
3. Zmień miesiąc, dzień lub rok w polu **Data**.
4. Zmień godzinę, minuty i sekundy w polu **Godzina**.
5. Wybierz polecenie **Odtwarzacz**.

UWAGA: Utrata tych ustawień może nastąpić tylko w przypadku ręcznego wyzerowania telefonu Toshiba. Są one zachowywane w przypadku wyłączenia telefonu oraz całkowitego rozładowania baterii.

Ustawianie alarmu

1. Na ekranie **głównym** wybierz **Start** > **Ustawienia** > **Zegar i alarm** > **Alarm**.
2. Zdecyduj, czy alarm ma być włączony, czy wyłączony.
3. Wpisz godzinę alarmu w polu **Godzina alarmu**.
4. Wybierz polecenie **Gotowe**.

Ustawienia

Informacje o użytkowniku

Wpisanie informacji o użytkowniku zwiększa prawdopodobieństwo odzyskania telefonu Toshiba w przypadku jego zgubienia.

1. Na ekranie **głównym** wybierz **Start** > **Ustawienia** > **Więcej...** > **Informacje o właścicielu**.
2. Wisz swoje imię i nazwisko, alternatywny numer telefonu, adres e-mail i wszelkie inne informacje w dostępnych polach.
3. Wybierz polecenie **Gotowe**.

Zmiana ustawień dostępności

1. Na ekranie **głównym** wybierz **Start** > **Ustawienia** > **Więcej...** > **Ułatwienia dostępu**.
2. Wybierz preferencje dla następujących elementów:
   Rozmiar czcionki syst. — Zmiana rozmiaru czcionki wyświetlanej na ekranie.
   Limit czasu wielokr. nac. — Ustawianie czasu między naciśnięciami przycisków w standardowym trybie wpisywania tekstu.
   Limit czasu potwierdz. — Ustawianie opóźnienia przed anulowaniem niepotwierdzonej czynności.
   Głośn. alarmu połącz. — Ustawianie głośności odtwarzania dźwięków w trakcie połączenia.
3. Wybierz polecenie **Gotowe**.

UWAGA: Format godziny zależy od ustawień telefonu w opcji **Ustawienia regionalne**.

Zmiana ustawień regionalnych

Możesz określić język, lokalną datę i godzinę oraz format liczb i waluty.

Zmiana ustawień zarządzania zasilaniem

Zarządzanie zasilaniem umożliwia sprawdzenie stanu baterii i skonfigurowanie ustawień wydłużających czas jej eksploatacji.

1. Na ekranie **głównym** wybierz **Start** > **Ustawienia** > **Zarządzanie energią**.
2. Można zmienić następujące ustawienia:
   Limit czasu podświetl. (zas. bat.) — Wybierz czas bezczynności przed wyłączeniem

Ustawienia

podświetlenia.

Limit czasu podświetl. (zas. siec.) — Wybierz czas bezczynności przed wyłączeniem podświetlenia, gdy telefon jest podłączony do zasilacza.

Limit czasu wyświetlacza — Wybierz czas bezczynności przed wyłączeniem ekranu.

3. Wybierz polecenie **Gotowe**.

Ustawienia zabezpieczeń

Zalecamy stosowanie funkcji zabezpieczeń na wypadek zgubienia lub kradzieży telefonu. Ponadto niektóre funkcje zabezpieczeń zapobiegają korzystaniu z telefonu przez osoby nieupoważnione.

Można zastosować następujące zabezpieczenia:

- **Włącz kod PIN karty SIM** — Zapobieganie używaniu karty SIM w innym telefonie przez osoby nieupoważnione.
- **Blokoda klawiatury** — Zapobieganie przypadkowemu nawiązywaniu połączeń i włączania innych funkcji.
- **Blokada urządzenia** — Zapobieganie używaniu telefonu przez osoby nieupoważnione.

Włączanie kodu PIN karty SIM

Zapamiętaj swój kod PIN (Personal Identification Number). Gdy kod PIN jest wyłączony, trzeba go wpisać, aby włączyć kartę SIM. Kod PIN jest dostarczany wraz z kartą SIM.

Aby włączyć kod PIN:

1. Na ekranie **głównym** wybierz **Start** > **Ustawienia** > **Zabezpieczenia** > **Włącz kod PIN karty SIM**.
2. Wpisz swój kod PIN i wybierz polecenie **Gotowe**.

Wyłączanie kodu PIN karty SIM

Ta opcja jest dostępna, tylko jeśli kod PIN karty SIM jest włączony.

1. Na ekranie **głównym** wybierz **Start** > **Ustawienia** > **Zabezpieczenia** > **Wyłącz kod PIN karty SIM**.
2. Wpisz swój kod PIN i wybierz polecenie **Gotowe**.

Ustawienia

OSTRZEŻENIE: Jeśli trzy razy z rzędu wpiszesz błędny kod PIN karty SIM, skontaktuj się z operatorem, aby uzyskać kod PUK (Personal Unblock Key). Nie próbuj zgadywać kodu PUK, ponieważ wpisanie błędnego kodu dziesięć razy z rzędu spowoduje trwałe zablokowanie karty SIM.

Zmiana kodu PIN karty SIM

Ta opcja jest dostępna, tylko jeśli kod PIN karty SIM jest włączony.

1. Na ekranie **głównym** wybierz **Start** > **Ustawienia** > **Zabezpieczenia** > **Zmień kod PIN karty SIM**.
2. Wpisz swój kod PIN i nowy kod PIN.
3. Wybierz polecenie **Gotowe**.

Blokowanie klawiatury

Zablokowanie klawiatury wyłącza funkcje klawiatury. Ta funkcja jest przydatna, jeśli na przykład nosisz telefon w kieszeni i chcesz uniknąć przypadkowego naciskania przycisków.

Aby zablokować klawiaturę:

- Przy widocznym ekranie **głównym** naciśnij i przytrzymaj przycisk **Ekran główny**.
- Po zablokowaniu klawiatury etykieta **lewego przycisku programowego** zmienia się na **Odblokuj**.

UWAGA: gdy klawiatura jest zablokowana, można nadal odbierać i nawiązywać połączenia alarmowe.

PORADA: aby zablokować klawiaturę za pomocą listy podręcznej, naciśnij i przytrzymaj przycisk **zasilania**, a następnie wybierz polecenie **Blokoda klawiatury**.

Odblokowywanie klawiatury

Na ekranie **głównym wybierz polecenie Odblokuj.** Zostanie wyświetlona właściwa kombinacja klawiszy służąca do odblokowania klawiatury.

Włączanie blokady telefonu

Ta funkcja jest dodatkowym zabezpieczeniem telefonu i uzupełnia funkcję kodu PIN karty SIM. Zapobiega ona używaniu telefonu przez osoby nieupoważnione.

Aby włączyć blokadę telefonu:

1. Na ekranie **głównym** wybierz **Start** > **Ustawienia** > **Zabezpieczenia** > **Blokoda**

Ustawienia

urządzenia.
2. Aby wybrać okres bezczynności, zaznacz pole **Wyświetl monit, jeśli urządz** ustawienie.
3. Wpisz hasło i potwierdź.
4. Wybierz polecenie **Gotowe**.

Wyłączanie blokady telefonu

1. Na ekranie **głównym** wybierz **Start** > **Ustawienia** > **Zabezpieczenia** > **Blokoda urządzenia**.
2. Wpisz hasło.
3. Usuń zaznaczenie pola **Wyświetl monit, jeśli urządz**.
4. Wybierz polecenie **Gotowe**.

UWAGA: Zanotuj wpisane hasło.

PORADA: aby zablokować klawiaturę za pomocą listy podręcznej, naciśnij i przytrzymaj przycisk **zasilania**, a następnie wybierz polecenie **Blokoda klawiatury**.

Włączanie funkcji Odcisk palca

Funkcja Odcisk palca umożliwia dodatkowo zapobieganie używaniu telefonu przez osoby nieupoważnione.

Aby włączyć funkcję Odcisk palcat:

1. Na ekranie **głównym** wybierz **Start** > **Ustawienia** > **Zabezpieczenia** > **Odcisk palca**.
2. Z listy wybierz palec, który chcesz zarejestrować, i naciśnij przycisk **akcji**.

UWAGA: Jeśli włączona jest blokada telefonu, wpisz hasło na ekranie blokady telefonu i wybierz polecenie **Odblokuj**.

3. Przesuń palcem trzy razy, aby zarejestrować go w czytniku linii papilarnych.
4. Kliknij **OK**.

Wyłączanie funkcji Odcisk palcat

1. Na ekranie **głównym** wybierz **Start** > **Ustawienia** > **Zabezpieczenia** > **Odcisk palca**.
2. Wybierz polecenie **Usuń** w menu z zaznaczonym elementem listy palców.
3. Wybierz polecenie **Tak**.

Ustawienia

Ustawienia telefonu

Ustawianie blokady połączeń

Zakaz połączeń umożliwia blokowanie połączeń przychodzących i wychodzących.

Aby ustawić zakaz połączeń:

1. Na ekranie **głównym** wybierz **Start** > **Ustawienia** > **Telefon** > **Blokowanie połączeń**.
2. Wybierz połączenia, które mają być blokowane, i wybierz polecenie **Gotowe**.

Ustawianie przekazywania połączeń

1. Na ekranie **głównym** wybierz **Start** > **Ustawienia** > **Telefon** > **Przekazyw. połączeń**.
2. Do wyboru są następujące ustawienia:
   Bezwarunkowo — Przekazywanie wszystkich połączeń.
   Brak odpowiedzi — Przekazywanie połączeń nieodebranych.
   Zajęty — Przekazywanie połączeń, gdy linia jest zajęta.
   Niedostępny — Przekazywanie połączeń, gdy telefon jest wyłączony lub znajduje się poza zasięgiem sieci.
   Połączenia transmisji danych — Przekazywanie wszystkich połączeń danych.
   Połączenia faksowe — Przekazywanie wszystkich połączeń faksu.
3. Wpisz numer telefonu, do którego mają być przekazywane połączenia.
4. Wybierz polecenie **Gotowe**.

Ustawianie opcji połączeń

1. Na ekranie **głównym** wybierz **Start** > **Ustawienia** > **Telefon** > **Opcje połączeń**.
2. Wybierz ustawienia następujących opcji:
   Odbieranie dowolnym klaw.
   Pokaż kontakty SIM
   Numer poczty głosowej
   Centrum obsługi wiad. SMS
   Kod kraju
   Numer kierunkowy
3. Wybierz polecenie **Gotowe**.

Ustawienia

Ustawianie funkcji połączeń oczekujących

Gdy podczas trwającej rozmowy nadejdzie nowe połączenie, poinformuje o nim funkcja połączeń oczekujących.

Aby ustawić funkcję połączeń oczekujących:

1. Na ekranie **głównym** wybierz **Start** > **Ustawienia** > **Telefon** > **Połączenie oczekujące**.
2. Zaznacz lub usuń zaznaczenie pola **Powiadamiaj o połączeniach oczekujących** za pomocą przycisku **akcji**.
3. Wybierz polecenie **Gotowe**.

Konfigurowanie funkcji identyfikacji numeru

Funkcja identyfikacji numeru umożliwia wybranym rozmówcom wyświetlanie Twojego numeru telefonu, gdy do nich dzwonisz.

Aby skonfigurować identyfikator rozmówcy:

1. Na ekranie **głównym** wybierz **Start** > **Ustawienia** > **Telefon** > **ID rozmówcy**.
2. Wybierz kontakty, a następnie polecenie **Gotowe**.

Konfigurowanie kanałów

1. Na ekranie **głównym** wybierz **Start** > **Ustawienia** > **Telefon** > **Kanały**.
2. Wybierz odpowiednie opcje, a następnie polecenie **Gotowe**.

Ustawianie wybierania ustalonego

Telefon Toshiba umożliwia ograniczenie połączeń wychodzących tylko do numerów telefonu lub obszarów wybranych na liście Wybieranie ustalone.

Aby ustawić wybieranie ustalone:

1. Na ekranie **głównym** wybierz **Start** > **Ustawienia** > **Telefon** > **Wyb. ustal. numerów** > **Włącz wybieranie ustalonych numerów** > **Gotowe**.
2. Wybierz **Menu** > **Edytuj numery** > **Menu** > **Dodaj**.
3. W polu **Wzorzec numeru** wpisz numer telefonu lub numer kierunkowy, który chcesz zablokować.
4. Powtórz kroki 2 i 3, aby dodać więcej numerów. Po zakończeniu wybierz polecenie **Gotowe**.
5. Wpisz kod PIN2 i wybierz polecenie **Gotowe**.

Ustawienia

Wybieranie trybu

1. Na ekranie **głównym** wybierz **Start** > **Ustawienia** > **Telefon** > **Wybór trybu**.
2. Wybierz jedną z następujących opcji:
   Automatyczny — Automatycznie wybieranie trybu sieci.
   HSDPA — Wybieranie trybu sieci 3G.
   GSM — Wybieranie trybu sieci 2G/2.5G.
3. Wybierz polecenie **Gotowe**.

Wybieranie sieci

1. Na ekranie **głównym** wybierz **Start** > **Ustawienia** > **Telefon** > **Sieci**.
2. Wybierz jedną z następujących opcji:
   Ręczny — Wybieranie określonej sieci.
   Automatyczny — Automatyczne wybieranie większej liczby sieci.
3. Wybierz **Menu** i jedną z następujących opcji:
   Znajdź nową sieć
   Wybieranie sieci
   Preferowane sieci
4. Wybierz sieć, której chcesz użyć, i wybierz polecenie **Gotowe**.

Usuwanie programów

Ta funkcja służy do usuwania programów zainstalowanych przez użytkownika.

UWAGA: Nie można usunąć programów standardowo zainstalowanych w telefonie Toshiba.

1. Na ekranie **głównym** wybierz **Start** > **Ustawienia** > **Usuwanie programów**.
2. Wybierz program, który chcesz usunąć.
3. Wybierz **Menu** > **Usuń**.

Ustawienia

Raportowanie błędów

Włączanie/wyłączanie aplikacji Raportowanie błędów

Funkcja raportów o błędach wysyła dane z telefonu Toshiba do grup obsługi technicznej, które na ich podstawie diagnozują błąd programu w urządzeniu z systemem Windows Mobile. Po wykryciu błędu tworzony jest plik tekstowy, który możesz wysłać do działu obsługi technicznej. Jeśli wystąpi błąd programu, funkcja raportów o błędach uruchamia się automatycznie. Informacje wysyłane do firmy Microsoft są wykorzystywane przez inżynierów firmy Microsoft. Dane te służą do oceny jakości i nie są wykorzystywane do śledzenia użytkowników, instalacji ani do żadnych celów marketingowych.

1. Na ekranie **głównym** wybierz **Start** > **Ustawienia** > **Więcej...** > **Raportowanie błędów**.
2. W polu **Raportowanie błędów** wybierz polecenie **Włącz** lub **Wyłącz**.
3. Wybierz polecenie **Gotowe**.

Ustawienia połączeń wideo

Aby wybrać ustawienia połączeń wideo

1. Na ekranie **głównym** wybierz **Start** > **Ustawienia** > **Więcej...** > **Połączenie wideo**.
2. Wybierz ustawienia następujących opcji:
   Sygnał dzwonka — Wybierz dzwonek przychodzących połączeń wideo.
   Wyświetl zdjęcie — Wybierz ikonę lub obraz niestandardowy, który będzie wysyłany, gdy połączenie zostanie zawieszone lub zablokuj wysyłanie wideo.
   Przekazyw. połączeń — Przekazywanie połączenia wideo.
3. Wybierz polecenie **Gotowe**.

Ustawienia

Ustawienia blokady karty SIM

Aby uaktywnić blokadę karty SIM

1. Na ekranie **głównym** wybierz **Start** > **Ustawienia** > **Więcej...** > **Blokada karty SIM**.
2. Zaznacz pole wyboru **Wyświetl monit, jeśli urządzenie nie było używane przez**.
3. Wpisz 8-cyfrowe hasło i potwierdź.
4. Wybierz polecenie **Gotowe**.

UWAGA: Zanotuj wpisane hasło.

UWAGA: Jeśli uaktywnisz blokadę karty SIM, będzie można korzystać z karty SIM, tylko jeśli blokada karty SIM jest włączona w telefonie.

UWAGA: Aby wyłączyć tę funkcję, wpisz 8-cyfrowe hasło i usuń zaznaczenie pola **Wyświetl monit, jeśli urządzenie nie było używane przez**.

Wyświetlanie informacji o telefonie

Sprawdzanie wersji zainstalowanego oprogramowania

1. Na ekranie **głównym** wybierz **Start** > **Ustawienia** > **Więcej...** > **Informacje**.
2. Wyświetl szczegóły zainstalowanego oprogramowania, przewijając ekran do dołu.
3. Wybierz polecenie **Gotowe**.

Łączność

Automatyczna konfiguracja połączeń danych

Telefon Toshiba umożliwia konfigurację z usługami danych wielu głównych operatorów komórkowych. Włóż kartę SIM i włącz telefon.

Skróty do plików sieci znajdują się w menu Start telefonu Toshiba. Można je w łatwy sposób zainstalować, wykonując poniższe czynności:

1. Wybierz **Start** > **Więcej** > **Więcej**. Odpowiedni katalog znajduje się na końcu.
2. Otwórz katalog i wybierz ikonę sieci, której chcesz użyć.
3. Po upływie około pięciu do dziesięciu sekund w Skrzynce odbiorczej pojawi się wiadomość informująca, że ustawienia telefonu zostały zmienione. Oznacza to, że w telefonie zostały zainstalowane odpowiednie ustawienia WAP, Proxy i MMSC.

Dostęp do usług internetowych, WAP i MMS zależy od operatora. Sprawdź, czy te usługi są dostępne w ramach Twojego abonamentu.

Ręczna konfiguracja połączeń danych

UWAGA: Jeśli łączysz się z Internetem za pomocą sieci danych operatora, usługa może być dostarczana za pośrednictwem sieci GPRS (szybkie połączenie; opłaty za rozmiar przesłanych danych) lub połączenia komutowanego (wolniejsze połączenie; opłaty za czas spędzony w sieci). Aby sprawdzić, które połączenie jest dostępne w Twojej sieci, skontaktuj się z operatorem.

Tworzenie połączenia GPRS

GPRS jest bezprzewodową usługą przesyłania danych pakietowych, która umożliwia wysyłanie i odbieranie danych za pomocą telefonów komórkowych w programach do obsługi poczty e-mail i przeglądarkach internetowych. Zazwyczaj operator nalicza opłaty za te usługi na podstawie rozmiaru przesłanych danych. Jednak każde połączenie sieciowe jest inne. Odpowiednie informacje na ten temat można uzyskać od operatora.

Łączność

Aby utworzyć połączenie GPRS:

1. Na ekranie **głównym** wybierz **Start** > **Ustawienia** > **Połączenia** > **Sieć GPRS** > **Menu** > **Dodaj**.
2. Wpisz następujące informacje:
   Opis — nazwa połączenia.
   Połączenie do — typ sieci, z którą chcesz się łączyć.
   Punkt dostępu — nazwa punktu dostępowego.
   Nazwa użytkownika — nazwa użytkownika w sieci GPRS, jeśli jest wymagana.
   Hasło — hasło, jeśli jest wymagane.
   Podstawowy serwer DNS — główny adres DNS (Domain Name System), jeśli jest wymagany.
   Pomocniczy serwer DNS — podrzędny adres DNS, jeśli jest wymagany.
   Adres IP — adres IP (Internet Protocol) telefonu, jeśli jest wymagany.
3. Wybierz polecenie **Gotowe**.

Za pomocą tego połączenia telefon Toshiba łączy się z Internetem.

Tworzenie połączenia dial-up

UWAGA: Każde połączenie sieciowe jest inne. Odpowiednie informacje na temat tej usługi można uzyskać od operatora.

1. Na ekranie **głównym** wybierz **Start** > **Ustawienia** > **Połączenia** > **Połączenie telefoniczne** > **Menu** > **Dodaj**.
2. Wpisz następujące informacje:
   Opis — nazwa połączenia.
   Połączenie do — typ sieci, z którą chcesz się łączyć.
   Numer telefonu — numer telefonu używany do łączenia z siecią.
   Nazwa użytkownika — nazwa użytkownika sieci, jeśli jest wymagana.
   Hasło — hasło, jeśli jest wymagane.
   Domena — nazwa domeny, jeśli jest wymagana.
3. Wybierz polecenie **Gotowe**.

Łączność

Tworzenie połączenia z serwerem proxy

W zależności od konfiguracji operatora dostęp do Internetu i usług WAP może wymagać połączenia Proxy. Każde połączenie sieciowe jest inne. Przed utworzeniem połączenia Proxy skontaktuj się z operatorem, aby uzyskać odpowiednie informacje.

Aby utworzyć połączenie z serwerem proxy:

1. Na ekranie **głównym** wybierz **Start** > **Ustawienia** > **Połączenia** > **Serwer proxy** > **Menu** > **Dodaj**.
2. Wpisz następujące informacje:
   Opis — nazwa połączenia
   Połączenie od — typ sieci, z której chcesz się łączyć.
   Połączenie do — typ sieci, z którą chcesz się łączyć.
   Proxy (nazwa:port) — nazwa serwera Proxy i numer portu.
   Typ — typ połączenia Proxy, które chcesz utworzyć.
   Nazwa użytkownika — nazwa użytkownika w sieci GPRS, jeśli jest wymagana.
   Hasło — hasło, jeśli jest wymagane.
3. Wybierz polecenie **Gotowe**.

Tworzenie połączenia VPN

WAŻNE: Przed utworzeniem połączenia VPN sprawdź, czy połączenie GPRS zostało pomyślnie utworzone. Połączenie VPN korzysta z sieci roboczej za pomocą połączenia GPRS. Zbierz wszystkie informacje potrzebne do utworzenia połączenia VPN. Aby połączenie VPN działało poprawnie, musisz także zapoznać się z informacjami przestawionymi w sekcji **Łączenie z adresami URL w sieci intranet** poniżej.

1. Na ekranie **głównym** wybierz **Start** > **Ustawienia** > **Połączenia** > **Sieć VPN** > **Menu** > **Dodaj**.
2. Wpisz następujące informacje
   Opis — nazwa połączenia.
   Typ sieci VPN — typ sieci VPN.
   Serwer nazwa serwera VPN.
   Połączenie od — typ sieci, z której chcesz się łączyć z siecią VPN (zwykle jest to **Internet Explorer**).

Łączność

Połączenie do — typ sieci, z którą chcesz się łączyć (zwykle jest to **Praca**).
Nazwa użytkownika — nazwa sieci VPN.
Hasło — hasło, jeśli jest wymagane.
Domena — nazwa domeny, jeśli jest wymagana.
Jeśli wybierzesz opcję **IPSec/L2TP** w polu **Typ sieci VPN**, w polu **Uwierzytelnianie IPSec** wybierz typ uwierzytelniania: **Klucz wstępny** lub **Certyfikat**.

3. Wybierz polecenie **Gotowe**.

Łączenie z adresami URL w sieci intranet

1. Na ekranie **głównym** wybierz **Start** > **Ustawienia** > **Połączenia** > **Menu** > **Zaawansowane** > **Menu** > **Wyjątki URL firmy** > **Menu** > **Dodaj**.
2. Wpisz adres URL w polu **Wzorzec URL**.
3. Wybierz polecenie **Gotowe**. Kolejne adresy URL oddzielaj średnikami.

Łączenie się z wybranymi sieciami za pomocą określonego połączenia

Konieczne jest szczegółowe określenie połączenia z wybranymi sieciami, aby telefon Toshiba mógł łączyć się z prawidłowym punktem dostępu dla określonego typu transmisji danych.

Aby łączyć się z wybranymi sieciami za pomocą określonego połączenia:

1. Na ekranie **głównym** wybierz **Start** > **Ustawienia** > **Połączenia** > **Menu** > **Zaawansowane**.
2. W polu **Połączenie z Internetem** wybierz połączenie, którego chcesz używać do obsługi ogólnego dostępu do usług sieciowych **Połączenie z Internetem**.
3. Wybierz polecenie **Gotowe**.

UWAGA: W podobny sposób wybierz połączenie, którego chcesz używać do obsługi sieci WAP.

UWAGA: Jeśli planujesz korzystać z sieci VPN (Virtual Private Network), używane jest **Połączenie z miejscem pracy**.

Łączność

Bluetooth

Połączenie Bluetooth ma trzy tryby: **Wyłączone**, **Włączone** i **Wykryte**. Przy ustawieniu Bluetooth **Włączone** telefon Toshiba będzie łączyć się z urządzeniami, z którymi jest już powiązany, ale nie będzie widoczny dla nowych urządzeń.
W przypadku trybu **Wykryte** telefon będzie działać w stanie **Włączone**, ale będzie również widoczny dla nowych urządzeń znajdujących się w zasięgu oraz umożliwi odbiór danych z innych urządzeń.

Włączanie i wyłączanie funkcji Bluetooth

Domyślnie funkcja Bluetooth jest wyłączona. Jeśli ją włączysz, a następnie wyłączysz telefon Toshiba, funkcja Bluetooth także zostanie wyłączona. Po ponownym włączeniu telefonu funkcja Bluetooth włączy się automatycznie.

Aby włączyć/wyłączyć funkcję Bluetooth:

1. Na ekranie **głównym** wybierz **Start** > **Ustawienia** > **Połączenia** > **Bluetooth**.
2. Aby włączyć funkcję Bluetooth, zaznacz pole wyboru **Włącz protokół Bluetooth**. Aby wyłączyć, usuń zaznaczenie.
3. Zaznacz pole wyboru **Upewnij się że to urządzenie jest widoczne dla innych urządzeń**, jeśli chcesz, aby telefon był widoczny dla innych urządzeń w zasięgu.

Tworzenie połączenia Bluetooth

Przed utworzeniem powiązania Bluetooth:

- Upewnij się, że telefon Toshiba i urządzenie, z którym chcesz go połączyć, znajdują się blisko siebie.
- Sprawdź, czy funkcja Bluetooth w telefonie działa w trybie **Włączone**, a urządzenie, z którym chcesz się połączyć, działa w trybie **Wykryte**.

Aby utworzyć powiązanie Bluetooth:

1. Na ekranie **głównym** wybierz **Start** > **Ustawienia** > **Połączenia** > **Bluetooth** > **Menu** > **Urządzenia** > **Menu** > **Dodaj nowe urządzenie**. Telefon Toshiba wyszuka inne urządzenia obsługujące technologię Bluetooth i wyświetli je na liście.
2. Wybierz odpowiednie urządzenie, a następnie polecenie **Następny**.
3. W polu **Kod dostępu** wpisz alfanumeryczny kod dostępu (zalecane dla większego

Łączność

bezpieczeństwa) o długości od 1 do 16 znaków i wybierz polecenie **Następny**. Możesz także zostawić pole kodu dostępu puste i wybrać polecenie **Następny**.

4. Wpisz to samo hasło w urządzeniu, z którym tworzysz powiązanie, i odpowiedz na ewentualne monity.

Kończenie połączenia Bluetooth

1. Na ekranie **głównym** wybierz **Start** > **Ustawienia** > **Połączenia** > **Bluetooth** > **Menu** > **Urządzenia**.
2. Wybierz połączenie Bluetooth, które chcesz zakończyć.
3. Wybierz **Menu** > **Usuń**.

Ustawianie telefonu Toshiba jako widocznego dla innych urządzeń Bluetooth

Telefon Toshiba musi znajdować się w trybie **Wykryte**, aby można było:

- Odbierać dane
- Zezwalać innym urządzeniom Bluetooth na wykrywanie telefonu.
- Oferować innym urządzeniom usługi takie jak udostępnianie w Internecie.

Aby ustawić telefon Toshiba jako widoczny dla innych urządzeń:

1. Na ekranie **głównym** wybierz **Start** > **Ustawienia** > **Połączenia** > **Bluetooth**.
2. Zaznacz pole wyboru **Upewnij się że to urządzenie jest widoczne dla innych urządzeń**.
3. Wybierz polecenie **Gotowe**.

Inne urządzenia Bluetooth będą teraz mogły wykrywać telefon Toshiba.

Akceptowanie powiązania Bluetooth

1. Upewnij się, że połączenie Bluetooth jest włączone i że telefon Toshiba jest widoczny dla innych urządzeń Bluetooth.
2. Gdy zostanie wyświetlony monit o akceptację połączenia Bluetooth z innym urządzeniem, wybierz **Tak**.
3. W polu **Kod dostępu** wpisz alfanumeryczny kod dostępu (zalecane dla większego bezpieczeństwa) o długości od 1 do 16 znaków i wybierz polecenie **Następny**.

Łączność

4. Wpisz ten sam kod dostępu w drugim urządzeniu i wykonaj wszelkie instrukcje wyświetlane na ekranie. Połączenie Bluetooth zostanie utworzone i będzie możliwa wymiana danych z innym urządzeniem.

Konfigurowanie wejściowego portu COM dla połączeń Bluetooth

Niektóre programy mogą nawiązywać połączenia tylko za pomocą portu szeregowego (COM), nawet jeśli samo urządzenie obsługuje technologię Bluetooth. Aby programy te mogły korzystać z łączności Bluetooth, trzeba skonfigurować wirtualny port COM. Wirtualny port działa tak samo, jak każdy inny port COM. Wirtualny port COM może służyć do obsługi połączeń, np. z odbiornikiem GPS lub z drukarką Bluetooth.

Aby skonfigurować wejściowy port COM dla połączeń Bluetooth:

1. Sprawdź, czy telefon Toshiba jest podłączony do innego urządzenia za pomocą połączenia Bluetooth.
2. Na ekranie **głównym** wybierz **Start** > **Ustawienia** > **Połączenia** > **Bluetooth** > **Menu** > **Porty COM** > **Menu** > **Nowy port przychodzący**.
3. Wybierz z listy port COM oznaczony numerem.
4. Aby używać tego portu COM do nawiązywania połączeń tylko ze znanymi urządzeniami, zaznacz pole wyboru **Bezpieczne połączenie**.
5. Wybierz polecenie **Gotowe**.

Konfigurowanie wyjściowego portu COM dla połączeń Bluetooth

Polecenie Nowy port wyjściowy jest dostępne, tylko jeśli jedno lub kilka urządzeń Bluetooth obsługuje połączenia za pośrednictwem portu szeregowego (COM).

1. Sprawdź, czy telefon Toshiba jest podłączony do innego urządzenia za pomocą połączenia Bluetooth.
2. Na ekranie **głównym** wybierz **Start** > **Ustawienia** > **Połączenia** > **Bluetooth** > **Menu** > **Porty COM** > **Menu** > **Nowy port wychodzący**.
3. Wybierz z listy port COM oznaczony numerem.
4. Aby używać tego portu COM do nawiązywania połączeń tylko ze znanymi urządzeniami, zaznacz pole wyboru **Bezpieczne połączenie**.
5. Wybierz polecenie **Gotowe**.

Łączność

Wiązki danych

Terminem „wiązka danych” określa się transmisję danych na małą odległość między dwoma urządzeniami za pośrednictwem połączenia Bluetooth.

Wysyłanie elementu jako wiązki danych

Aby wysłać kalendarz, kontakty, zadania, obrazy, filmy wideo i inne dane do innego urządzenia za pomocą promieni:

1. Wybierz element, który chcesz wysłać, np. termin z kalendarza, zadanie, kontakt lub obraz.
2. Wybierz **Menu** > **Transmituj termin**. Aby przesłać kontakt, wybierz **Menu** > **Wyślij kontakt** > **Transmituj**.
3. Wybierz urządzenie, do którego chcesz wysłać dane.
4. Wybierz polecenie **Transmisja**.

Konfigurowanie telefonu Toshiba do odbioru wiązek danych

1. Na ekranie **głównym** wybierz **Start** > **Ustawienia** > **Połączenia** > **Transmitowanie** > **Odbierz transmisje przychodzące**.
2. Wybierz polecenie **Gotowe**.

Odbieranie wiązki danych

Z powodów bezpieczeństwa funkcja odbierania danych wysyłanych za pomocą promieni w telefonie Toshiba jest domyślnie wyłączona.

Aby odebrać wiązkę danych:

1. Upewnij się, że ustawienie **Upewnij się że to urządzenie jest widoczne dla innych urządzeń** jest włączone i czy telefon znajduje się w zasięgu urządzenia wysyłającego dane.
2. Po odebraniu danych telefonie wyświetli odpowiednie powiadomienie.
3. Po przesłaniu danych wybierz **Tak**, aby zapisać lub **Nie**, aby odrzucić.

Łączność

Sprawdzanie dostępności sygnału sieci Wireless LAN

Przed nawiązaniem połączenia Wi-Fi należy sprawdzić, czy telefon Toshiba ma dostęp do sygnału kanału sieci Wireless LAN. Bieżący stan połączenia bezprzewodowego można sprawdzić na poniższych trzech ekranach w telefonie.

- **Today** (ekran) — jeśli telefon Toshiba wykryje połączenie sieci Wireless LAN, ikona tego połączenia zostanie wyświetlona u góry ekranu **Today**.
- **Menedżer bezprzewodowych** (ekran) — bieżący stan połączenia i poziom sygnału w każdym kanale łączności bezprzewodowej jest wyświetlany na ekranie **Menedżer bezprzewodowych** z bieżącą konfiguracją.
- **Wi-Fi** (ekran) — wyświetlane są aktualnie dostępne sieci bezprzewodowe i można dodać nowe sieci.

UWAGA: Sieć Wireless LAN (Wi-Fi) jest domyślnym ustawieniem kanału bezprzewodowego w telefonie Toshiba. Jeśli jednak telefon nie wykryje sygnału Wi-Fi, domyślnie uruchamia się tryb GPRS.

Łączenie się z siecią Wi-Fi

1. Wybierz **Start** > **Ustawienia** > **Połączenia** > **Menedżer bezprzewodowy**. Na tym ekranie wyświetlany jest aktualny stan połączenia Wi-Fi.
2. Zaznacz opcję **Wi-Fi**, a następnie wybierz **Menu** > **Wi-Fi — ustawienia**, aby skonfigurować sieci bezprzewodowe.
3. Po wykryciu sieci wybierz sieć z wyświetlonej listy.

Menedżer bezprzewodowych

Dzięki Menedżerowi połączeń bezprzewodowych można łatwo włączać i wyłączać funkcje Bluetooth i telefoniczne.

Aby uruchomić Menedżera połączeń bezprzewodowych:

- Naciśnij przycisk **zasilania** i wybierz polecenie **Menedżer bezprzewodowy** z listy podręcznej, lub
- Na ekranie **głównym** wybierz **Start** > **Ustawienia** > **Połączenia** > **Menedżer bezprzewodowy**.

Aktywne elementy są oznaczone kolorem białym. Nieaktywne elementy są oznaczone krzyżykiem.

Łączność

Włączanie i wyłączanie funkcji telefonicznej

Wyłącz funkcję telefonicznej transmisji radiowej w telefonie Toshiba, wybierając ikonę telefonu. W tym celu możesz także nacisnąć przycisk **4**. Gdy obok ikony słuchawki pojawi się krzyżyk, telefon będzie działać w trybie dozwolonym w samolocie. Nie będzie można nawiązywać/odbierać połączeń ani korzystać z sieci danych. Będzie można jednak nadal używać funkcji Bluetooth.

Aby ponownie włączyć funkcje telefoniczne, wybierz ponownie tę opcję lub ponownie naciśnij przycisk **4**.

Kończenie bieżącego aktywnego połączenia danych

Można zakończyć połączenie danych bez wyłączania telefonu. W tym celu wybierz **Menu** > **Rozłącz transmisję kom.**

Jeśli używasz rozwiązania do obsługi poczty e-mail Direct Push, połączenie danych zostanie automatycznie nawiązane ponownie. Aby umożliwić obsługę tej funkcji i odbiór wiadomości e-mail z serwera poczty w telefonie Toshiba, połączenie musi być stale otwarte. Aby zakończyć połączenie danych w takiej sytuacji, musisz najpierw wyłączyć funkcję Direct Push.

Aby wyłączyć funkcję Direct Push:

1. Na ekranie **głównym** wybierz **Start** > **ActiveSync** > **Menu** > **Harmonogram**.
2. Zmień ustawienia **Pory szczytu** i **Pory poza szczytem** na **Ręcznie**.
   Aby ponownie włączyć funkcję Direct Push, wróć do strony ActiveSync Harmonogram i wybierz **Po odebraniu elementów**.

Włączanie i wyłączanie elementów bezprzewodowych

Aby włączyć/wyłączyć funkcje telefonu i Bluetooth jednocześnie, wybierz polecenie **Wszystkie** lub naciśnij przycisk **1**.

Łączność

Zakłócenia między urządzeniami Wireless LAN i Bluetooth

Ponieważ urządzenia Wireless LAN i Bluetooth korzystają z tej samej częstotliwości (2,4 GHz), mogą powodować konflikty podczas jednoczesnego korzystania z nich. Ich rezultatem jest niższa prędkość transmisji danych, szumy i niestabilność połączenia. To zjawisko może także występować, jeśli używasz połączenia Bluetooth w telefonie Toshiba w pobliżu urządzenia sieci Wireless LAN.

Aby wyeliminować zakłócenia, postępuj zgodnie z poniższymi wskazówkami:

- Gdy korzystasz z połączenia Bluetooth w telefonie Toshiba, inne urządzenia Bluetooth powinny znajdować się w odległości co najmniej 10 m od urządzeń pracujących w sieci Wireless LAN.
- Jeśli nie możesz zachować odległości 10 m od urządzeń sieci Wireless LAN, a musisz użyć połączenia Bluetooth w telefonie, wyłącz urządzenie sieci Wireless LAN.

Połączenie z komputerem za pomocą kabla USB

Ustawianie połączenia z komputerem za pomocą kabla USB

1. Na ekranie **głównym** wybierz **Start** > **Ustawienia** > **Połączenia**.
2. Wybierz polecenie **USB do komputera PC**.
3. Zaznacz odpowiednie pole wyboru, aby włączyć zaawansowane funkcje sieci.
4. Wybierz polecenie **Gotowe**.

Aplikacje i multimedia

Telefon Toshiba zawiera następujące aplikacje:

- Internet Explorer
- Zadania
- Windows Media
- Kalendarz
- Obsługa wiadomości
- Kontakty
- ActiveSync
- Historia poł.
- Ustawienia
- Gry
- Notatki głosowe
- Obrazy i wideo
- Akcesoria
- Udostępnianie Internetu
- Eksplorator plików
- FingerLaunch
- GoldKey
- Java
- Opera Browser
- Picsel Viewer
- Pocket MSN
- SIM Manager
- Szybkie wyb. numerów
- Teleport
- TIPtalk
- Zoom

Internet Explorer

Otwieranie programu Internet Explorer

Na ekranie **głównym** wybierz **Start** > **Internet Explorer**.

Otwieranie łącza

1. Na ekranie **głównym** wybierz **Start** > **Internet Explorer**.
2. Aby wyświetlić wszystkie dostępne łącza, przewijaj widok w górę lub w dół.
3. Zaznacz łącze.

Otwieranie strony internetowej

1. Na ekranie **głównym** wybierz **Start** > **Internet Explorer** > **Menu** > **Pasek adresu**.
2. Wpisywanie adresu.
3. Wybierz polecenie **Przejdź**.

Aplikacje i multimedia

Zmiana rozmiaru czcionki na stronach internetowych

1. Przy widocznej stronie internetowej wybierz **Menu** > **Widok** > **Rozmiar tekstu**.
2. Wybierz odpowiedni rozmiar czcionki.

Otwieranie strony internetowej przy użyciu historii przeglądania

1. Przy widocznej stronie internetowej wybierz **Menu** > **Historia**.
2. Zaznacz stronę internetową, a następnie wybierz **Przejdź**.

Wyświetlanie lub ukrywanie grafiki na stronach internetowych

Przy widocznej stronie internetowej wybierz **Menu** > **Widok** > **Pokaż obrazy**.

Otwieranie strony internetowej z listy ulubionych

1. Przy widocznej stronie internetowej wybierz **Menu** > **Ulubione**.
2. Zaznacz stronę internetową, a następnie wybierz **Przejdź**.

Czyszczenie historii przeglądania, plików cookie lub plików tymczasowych

Dane gromadzone w telefonie w wyniku intensywnego korzystania z Internetu mogą zajmować dużo pamięci. Zalecane jest usuwanie niektórych plików, aby zwolnić pamięć.

Aby wyczyścić historię przeglądania, pliki cookie i pliki tymczasowe:

1. Przy widocznej stronie internetowej wybierz **Menu** > **Narzędzia** > **Opcje** > **Pamięć**.
2. Wybierz typ pamięci do wyczyszczenia.
3. Wybierz **Wyczyść** > **Tak** > **Gotowe**.

Wysyłanie łącza za pomocą poczty e-mail

1. Otwórz stronę internetową, którą chcesz wysłać.
2. Wybierz **Menu** > **Narzędzia** > **Wyślij łącze pocztą e-mail**.
3. Wybierz polecenie **Wiadomości SMS**, **Poczta Outlook** lub **MMS**. Zostanie utworzona nowa wiadomość z adresem strony w jej treści.

Aplikacje i multimedia

Zadania

Można ustawić zadanie jednorazowe lub cykliczne. Można także ustawić przypomnienia zadań.

Tworzenie zadania

1. Na ekranie **głównym** wybierz **Start** > **Zadania**.
2. Wpisz zadanie w polu **Tu wprowadź nowe zadanie**.
3. Naciśnij przycisk **akcji**. Zostanie wyświetlone nowe zadanie.

UWAGA: Można synchronizować dane między telefonem a komputerem. Dzięki temu lista zadań będzie zawsze aktualna w obydwu urządzeniach.

UWAGA: Aktywacja przypomnienia zadania utworzonego na komputerze i zsynchronizowanego z telefonem nastąpi zgodnie z ustawieniami wybranymi na komputerze.

Usuwanie zadania

1. Na ekranie **głównym** wybierz **Start** > **Zadania**.
2. Zaznacz zadanie, a następnie wybierz **Menu** > **Usuń zadanie**.

Zaznaczanie zadania jako wykonanego

1. Na ekranie **głównym** wybierz **Start** > **Zadania**.
2. Zaznacz zadanie, a następnie wybierz polecenie **Wykonano**.

Zmiana stanu wykonanego zadania na niewykonany

1. Na ekranie **głównym** wybierz **Start** > **Zadania**.
2. Zaznacz zadanie, a następnie wybierz polecenie **Uaktywnij**.

Wyszukiwanie zadania

1. Na ekranie **głównym** wybierz **Start** > **Zadania**.
2. Na liście zadań dostępne są następujące opcje: Aby sortować listę, wybierz **Menu** > **Sortuj według**, a następnie wybierz opcję sortowania. Aby filtrować listę według kategorii, wybierz **Menu** > **Filtruj**, a następnie wybierz kategorię, którą chcesz wyświetlić.

UWAGA: Kategorie są dostępne tylko w przypadku zadań zsynchronizowanych z komputerem.

Aplikacje i multimedia

UWAGA: Aby włączyć kolejne filtry wyświetlania, wybierz **Zadania aktywne** lub **Zadania wykonane**.

Windows Media

Omówienie funkcji programu Windows Media Player Mobile

Za pomocą programu **Windows Media 10 Mobile for Smartphone** można odtwarzać cyfrowe pliki audio i filmy wideo zapisane w telefonie lub dostępne w Internecie.

Program Windows Media Player Mobile obsługuje domyślnie następujące typy plików:

- Windows Media Audio (WMA)
- Windows Media Video (WMV)
- Motion Picture Experts Group-2 Audio Layer-3 (MP3).

Dotyczy to następujących rozszerzeń plików:

- .asf,
- .wma,
- .wmv,
- .mp3.

Telefon Toshiba obsługuje także pliki H.263 (.3gp) i .mp4.

Oprócz telefonów Smartphone z systemem Windows Mobile program Windows Media Player obsługuje także inne urządzenia, w tym komputery Pocket PC z systemem Windows Mobile i komputery stacjonarne z systemem Windows lub Macintosh.

Sterowanie

Domyślnie program Windows Media Player Mobile można obsługiwać za pomocą następujących przycisków:

- **Przycisk** akcji — odtwarzanie lub wstrzymywanie odtwarzania plików.
- **Przycisk nawigacyjny w** lewo — przejście do poprzedniego pliku.
- **Przycisk nawigacyjny w** prawo — przejście do następnego pliku.
- **Przycisk nawigacyjny** w górę — zwiększanie głośności.
- **Przycisk nawigacyjny** w dół — zmniejszanie głośności.
- **Przycisk #** — włączanie lub wyłączanie dźwięku.

Aplikacje i multimedia

- **Przycisk 0** — przełączanie do trybu pełnoekranowego podczas odtwarzania filmu wideo.
- **Przycisk *** — zmiana oceny pliku.
- **Przycisk nawigacyjny w prawo** (przytrzymanie) — szybkie przewijanie pliku do przodu.
- **Przycisk nawigacyjny w** lewo (przytrzymanie) — szybkie przewijanie pliku do tyłu.

Ekrany i menu

W programie Windows Media Player Mobile dostępne są trzy ekrany główne:

- **Odtwarzanie** — Zawiera przyciski sterowania (Odtwarzaj, Pauza, Następny, Poprzedni oraz Głośność) ocenę pliku, okno okładki albumu i okno wideo. Można zmienić wygląd tego ekranu, wybierając inną karnację.
- **Odtwarzane** — Zawiera listę odtwarzania **Odtwarzane**, na której znajduje się aktualnie odtwarzany plik oraz wszystkie pliki w kolejce.
- **Biblioteka** — Umożliwia szybki dostęp do plików audio, filmów wideo i list odtwarzania. Zawiera także kategorie, takie jak Moja muzyka, Moje wideo, Moja telewizja i Moje listy odtwarzania. Łącze pozwala przełączyć się na ekran **Odtwarzane.**

Opcje dostępne w **Menu** różnią się w zależności od ekranu.

Ustawienia ekranu Teraz odtwarzane

- **Biblioteka** — Wyświetlanie biblioteki.
- **Przenieś w górę** — Przenoszenie zaznaczonego elementu w górę na liście odtwarzania.
- **Przenieś w dół** — Przenoszenie zaznaczonego elementu w dół na liście odtwarzania.
- **Usuń z listy odtwarzania** — Usuwanie zaznaczonego elementu z listy odtwarzania.
- **Losowo/Powtórz** > **Losowo** — Odtwarzanie losowego elementu z listy **Odtwarzane**.
- **Losowo/Powtórz** > **Powtórz** — Wielokrotne odtwarzanie elementu z listy odtwarzania **Odtwarzane**.
- **Zapisz listę odtwarzania** — Zapisywanie listy odtwarzania.
- **Wyczyść Teraz odtwarzane** — Usuwanie wszystkich elementów z listy odtwarzania **Odtwarzane**.

Aplikacje i multimedia

- **Szczegóły błędu** — Wyświetlanie informacji o błędzie dotyczących zaznaczonego elementu. Jeśli takie informacje są dostępne, przed nazwą elementu wyświetlany jest wykrzyknik.
- **Właściwości** — Wyświetlanie informacji o zaznaczonym pliku.

Ustawienia ekranu Biblioteka

- **Dodaj do kolejki** — Dodawanie zaznaczonego elementu na końcu bieżącej listy odtwarzania.
- **Usuń z biblioteki** — Usuwanie zaznaczonego elementu z biblioteki.
- **Teraz odtwarzane** — Wyświetlanie listy odtwarzania **odtwarzane**.
- **Biblioteka** > Nazwa biblioteki — Przełączanie, na przykład między biblioteką **Moje urządzenie** a **Karta pamięci**.
- **Aktualizuj bibliotekę** — Dodawanie nowych elementów do biblioteki poprzez wyszukiwanie danych w pamięci telefonu lub na karcie pamięci.
- **Otwórz plik** — Łatwy dostęp do plików spoza biblioteki.
- **Otwieranie adresu URL** — Odtwarzanie plików umieszczonych w sieci, np. w Internecie.
- **Właściwości** — Wyświetlanie informacji o zaznaczonym pliku.
- **Odtwarzacz** — Przełączanie na ekran odtwarzania.

Licencje i pliki chronione

Pliki chronione to cyfrowe pliki multimedialne chronione licencją przed nieuprawnionym rozpowszechnianiem lub odtwarzaniem. Licencja określa sposób użytkowania pliku, np. czy można synchronizować plik z telefonem za pomocą odtwarzacza zainstalowanego na komputerze lub ile razy można odtworzyć plik w telefonie. Warunki licencji określa osoba lub firma dostarczająca plik. Licencje są tworzone i zarządzane za pomocą menedżera praw Digital Rights Management (DRM). Ponieważ program Windows Media Player 10.1 Mobile dla telefonów Smartphone obsługuje technologię Windows Media DRM 10, można pobierać i odtwarzać chronione pliki kupione w odpowiednich sklepach online (np. MSN Music). W zależności od licencji i ustawień telefonu można odtwarzać treści udostępniane w niektórych sklepach online na zasadzie subskrypcji lub wypożyczenia.

Aplikacje i multimedia

Informacje dotyczące sklepów online i urządzeń obsługujących te funkcje znajdują się w witrynie PlaysForSure pod adresem: www.playsforsure.com.

Porady dotyczące kopiowania plików chronionych z komputera na telefon:

- Do synchronizacji plików z telefonem zawsze używaj programu Windows Media Player 10 dla komputerów stacjonarnych.
- Zawsze synchronizuj pliki z kartą pamięci w telefonie. Nie synchronizuj plików z kartą pamięci znajdującą się w czytniku kart pamięci.

UWAGA: Aby sprawdzić, czy plik jest chroniony, wyświetl jego właściwości.

Odtwarzanie elementów w telefonie Toshiba

Do wyszukiwania i odtwarzania plików audio, filmów wideo i list odtwarzania zapisanych w telefonie lub na karcie pamięci używaj biblioteki.

1. Na ekranie **głównym** wybierz **Start** > **Windows Media** > **Menu** > **Biblioteka**. W razie potrzeby na ekranie **Biblioteka** wybierz **Menu** > **Biblioteka**, a następnie zaznacz bibliotekę, z której chcesz korzystać, np. **Karta pamięci**.
2. Wybierz kategorię (np. **Moja muzyka** lub **Moje listy odtwarzania**), a następnie zaznacz element, który chcesz odtworzyć (np. nazwę utworu, albumu lub wykonawcy).
3. Wybierz polecenie **Odtwórz**.

UWAGA: Aby odtworzyć plik zapisany w telefonie poza biblioteką, na ekranie **Menu** wybierz > **Otwórz plik Biblioteka**. Zaznacz element, który chcesz odtworzyć (np. plik lub folder), a następnie wybierz polecenie **Odtwórz**.

Odtwarzanie elementów z Internetu

Aby odtworzyć plik audio lub film wideo umieszczony w Internecie lub na serwerze, użyj ustawienia **Otwieranie adresu URL.**

1. Jeśli ekran **Biblioteka** nie jest wyświetlany, wybierz **Menu** > **Biblioteka**.
2. Wybierz **Menu** > **Otwieranie adresu URL**.
3. W polu **Adres URL** wpisz adres sieciowy.
   lub
   Wybierz adres URL w polu **History**.

Aplikacje i multimedia

UWAGA: Aby odtworzyć plik z Internetu, telefon musi być do niej podłączony. Więcej informacji na temat podłączania telefonu do sieci znajduje się w rozdziale **Łączność**.

Kopiowanie plików na telefon Toshiba

Pliki zapisane na komputerze można kopiować na telefon ręcznie lub automatycznie za pomocą synchronizacji.

Funkcja synchronizacji w programie Windows Media Player 10 dla komputerów stacjonarnych umożliwia synchronizowanie plików multimedialnych między komputerem a telefonem. Umożliwia także prawidłowe kopiowanie plików chronionych.

UWAGA: Aby korzystać z tej funkcji, należy skonfigurować program ActiveSync.

Zmiana wyglądu odtwarzacza

Można zmienić wygląd ekranu odtwarzacza, wybierając inną karnację.

1. Na ekranie **głównym** wybierz **Start** > **Windows Media** > **Menu** > **Opcje** > **Karnacje**.
2. Aby wyświetlić dostępne karnacje, naciśnij przycisk nawigacyjny w **prawo** lub w **lewo**. Wybierz karnację.
3. Wybierz polecenie **Gotowe**.

UWAGA! Nowe karnacje można pobrać z witryny WMplugins.com pod adresem: www.wmplugins.com.

Po pobraniu karnacji na komputer skopiuj pliki .skn i .bmp na telefon za pomocą programu ActiveSync. Aby upewnić się, że karnacja jest dostępna na karcie **Karnacje**, nie zapisuj plików w folderze Windows na telefonie.

Rozwiązywanie problemów

W razie jakichkolwiek problemów związanych z programem Windows Media Player Mobile w Internecie dostępne są różne zasoby, które pomogą je rozwiązać.

Więcej informacji na temat rozwiązywania problemów dotyczących programu Windows Media Player Mobile znajduje się w witrynie firmy Microsoft pod adresem:

http://go.microsoft.com/fwlink/?LinkId=29195.

Aplikacje i multimedia

Kalendarz

Kalendarz działa jak elektroniczny dziennik ułatwiający organizację czasu. Wpisy kalendarza mogą być wyświetlane w telefonie jako przypomnienia. Jeśli korzystasz z programu Outlook na komputerze, możesz synchronizować informacje między komputerem a telefonem.

Planowanie terminu

1. Na ekranie **głównym** wybierz **Start** > **Kalendarz** > **Menu** > **Nowy termin**.
2. Wpisz informacje dotyczące terminu.
3. Wybierz polecenie **Gotowe**.

UWAGA: Zdarzenia całodniowe nie są umieszczane w wierszach kalendarza, tylko są wyświetlane u góry w formie banerów.

Planowanie terminu cyklicznego

1. Na ekranie **głównym** wybierz **Start** > **Kalendarz**.
2. Zaznacz odpowiedni termin.
3. Wybierz polecenie **Edytuj**.
4. Przewiń do pola **Ma miejsce** i wybierz odpowiednią opcję.
5. Wybierz polecenie **Gotowe**.

Aktualizowanie terminu

1. Na ekranie **głównym** wybierz **Start** > **Kalendarz**.
2. Zaznacz odpowiedni termin.
3. Wybierz polecenie **Edytuj**.
4. Jeśli jest to termin cykliczny, wybierz **Tak**, aby edytować tylko jego bieżące wystąpienie, lub **Nie**, aby edytować wszystkie wystąpienia.
5. Wprowadź odpowiednie zmiany i wybierz polecenie **Gotowe**.

Usuwanie terminu

1. Na ekranie **głównym** wybierz **Start** > **Kalendarz**.
2. W widoku **Plan** zaznacz termin, który chcesz usunąć.
3. Wybierz **Menu** > **Usuń**.
4. Jeśli jest to termin cykliczny, wybierz **Tak**, aby usunąć wszystkie wystąpienia, lub **Nie**, aby usunąć tylko bieżące wystąpienie.

Aplikacje i multimedia

UWAGA: Usunięcie terminu kalendarza z telefonu spowoduje również jego usunięcie z komputera przy następnej synchronizacji. Jeśli natomiast termin nie jest zsynchronizowany z komputerem, zostanie on usunięty tylko z telefonu.

PORADA: aby anulować usunięcie, wybierz polecenie **Wstecz**.

Zmiana widoku tygodnia roboczego

1. Na ekranie **głównym** wybierz **Start** > **Kalendarz** > **Menu** > **Opcje** i wykonaj jedną z poniższych czynności:
   Aby określić pierwszy dzień tygodnia, w polu **Pierwszy dzień tyg.** wybierz opcję **Niedziela** lub **Poniedziałek**.
   Aby określić liczbę dni wyświetlanych w tygodniu, w polu **Widok tygodnia** wybierz opcję **Tydzień 5-dniowy**, **Tydzień 6-dniowy** lub **Tydzień 7-dniowy**.
2. Wybierz polecenie **Gotowe**.

Zmiana godziny powiadomienia

Domyślnie powiadomienie jest ustawione na 15 min. przed terminem.

1. Na ekranie **głównym** wybierz **Start** > **Kalendarz** > **Menu** > **Opcje**.
2. Przewiń do opcji **Ust. przypomnienia** i ustaw odpowiedni czas.
3. Wybierz polecenie **Gotowe**.

Wyświetlanie zadań na dziś

1. Na ekranie **głównym** wybierz **Start** > **Kalendarz** > **Menu** > **Przejdź do Dzisiaj**.
2. W widoku **Tydzień** lub **Miesiąc** wybierz **Menu** > **Widok planu**.

PORADA: aby wyświetlić minione lub nadchodzące terminy, przewiń widok w lewo lub w prawo albo wybierz **Menu** > **Przejdź do daty**.

Wyświetlanie zadań w wybranym dniu

1. Na ekranie **głównym** wybierz **Start** > **Kalendarz** > **Menu** > **Przejdź do daty**.
2. Wpisz datę, a następnie wybierz **Gotowe**.

Aplikacje i multimedia

Wyświetlanie zadań na cały miesiąc.

Na ekranie **głównym** wybierz **Start** > **Kalendarz** > **Menu** > **Widok miesiąca**.

Obsługa wiadomości

Więcej informacji na temat tej aplikacji znajduje się w rozdziale **Wiadomości**.

Kontakty

Do każdego kontaktu można przypisać zdjęcie lub dzwonek, aby łatwiej identyfikować dzwoniące osoby.

Tworzenie nowego kontaktu

1. Na ekranie **głównym** wybierz **Start** > **Kontakty** > **Nowy**.
2. Wpisz informacje dotyczące nowego kontaktu.
3. Wybierz polecenie **Gotowe**.

PORADA: jeśli odbierzesz połączenie lub wiadomość od osoby spoza listy kontaktów, możesz utworzyć kontakt za pomocą Historii połączeń lub wiadomości, wybierając **Menu** > **Zapisz w kontaktach**.

Tworzenie kontaktu na karcie SIM

Kontakty można tworzyć i zapisywać na karcie SIM (Subscriber Identity Module). Dzięki temu można przenosić kontakty między urządzeniami.

1. Na ekranie **głównym** wybierz **Start** > **Kontakty** > **Menu** > **Nowy kontakt SIM**.
2. Wpisz informacje dotyczące kontaktu.
3. Wybierz polecenie **Gotowe**.

PORADA: aby zapisać istniejący kontakt na karcie SIM, zaznacz go i wybierz **Menu** > **Zapisz na karcie SIM**.

Wyświetlanie i edycja kontaktu

1. Na ekranie **głównym** wybierz **Start** > **Kontakty**.
2. Wybierz odpowiedni kontakt.
3. Aby edytować kontakt, wybierz **Menu** > **Edytuj**.
4. Wybierz polecenie **Gotowe**.

Usuwanie kontaktu

1. Na ekranie **głównym** wybierz **Start** > **Kontakty**.
2. Przewiń do odpowiedniego kontaktu.
3. Wybierz **Menu** > **Usuń kontakt**.

Aplikacje i multimedia

Dodawanie obrazu do kontaktu

1. Na ekranie **głównym** wybierz **Start** > **Kontakty**.
2. Wybierz odpowiedni kontakt.
3. Wybierz **Menu** > **Edytuj** > **Obraz**.
4. Zaznacz obraz lub wybierz polecenie **Camera** i zrób zdjęcie.
5. Wybierz polecenie **Gotowe**.

Usuwanie obrazu z kontaktu

1. Na ekranie **głównym** wybierz **Start** > **Kontakty**.
2. Wybierz odpowiedni kontakt.
3. Wybierz **Menu** > **Edytuj** > **Menu** > **Usuń obraz**.
4. Na ekranie potwierdzenia wybierz opcję **Tak**.

Przypisywanie dzwonka do kontaktu

Do każdego kontaktu można przypisać inny dzwonek, aby łatwiej identyfikować dzwoniące osoby.

1. Na ekranie **głównym** wybierz **Start** > **Kontakty**.
2. Wybierz odpowiedni kontakt.
3. Wybierz **Menu** > **Edytuj** > **Niestan. dzwonek** i zaznacz odpowiedni dzwonek.
4. Wybierz polecenie **Gotowe**.

Wysyłanie informacji o kontakcie.

Zapisane informacje o kontakcie można szybko wysłać za pomocą wiadomości tekstowej.

Aby wysłać informacje o kontakcie:

1. Na ekranie **głównym** wybierz **Start** > **Kontakty**.
2. Wybierz odpowiedni kontakt.
3. Wybierz **Menu** > **Wyślij kontakt** > **Wiadomości SMS**.
4. Zaznacz informacje o kontakcie, które chcesz wysłać, i wybierz opcję **Gotowe**.
5. W nowej wiadomości tekstowej wpisz numer telefonu osoby, do której chcesz wysłać informacje o kontakcie, i wybierz polecenie **Wyślij**.

Aplikacje i multimedia

Przypisywanie kategorii do kontaktu

Zapisane kontakty można organizować za pomocą kategorii.

Aby dodać kontakt do kategorii:

1. Na ekranie **głównym** wybierz **Start** > **Kontakty**.
2. Wybierz odpowiedni kontakt.
3. Wybierz **Menu** > **Edytuj** > **Kategorie**.
4. Wybierz odpowiednią kategorię.
5. Wybierz polecenie **Gotowe**.

UWAGA: Kategorie są wspólne dla terminów, kontaktów i zadań. Kategoria pozostanie na liście kategorii wspólnych, dopóki jest do niej przypisany przynajmniej jeden termin, kontakt lub zadanie.

ActiveSync

Więcej informacji na temat tej aplikacji znajduje się w rozdziale **Inne aplikacje**.

Historia poł.

Więcej informacji na temat tej aplikacji znajduje się w rozdziale **Funkcje połączeń**.

Ustawienia

Więcej informacji na temat tej aplikacji znajduje się w rozdziale **Ustawienia**.

Gry

Uruchamianie gier w telefonie Toshiba:

1. Na ekranie **głównym** wybierz **Start** > **Więcej** > **Gry**.
2. Wybierz grę, w którą chcesz zagrać.

Notatki głosowe

Nagrywanie notatki głosowej

Na ekranie **głównym** wybierz **Start** > **Więcej** > **Notatki głosowe** > **Nagraj** i zacznij nagrywać.

UWAGA: Nagrania są przechowywane w pamięci telefonu.

Aplikacje i multimedia

Odtwarzanie notatki głosowej

1. Na ekranie **głównym** wybierz **Start** > **Więcej** > **Notatki głosowe**.
2. Na ekranie **Ulubione** wybierz notatkę i naciśnij przycisk **akcji**.

Wszystkie elementy menu notatek

Na ekranie **głównym** wybierz **Start** > **Więcej** > **Notatki głosowe** > **Menu**. Zostaną wyświetlone następujące opcje:

- **Odtwórz** — Odtwarzanie i wybieranie notatki głosowej.
- **Nagraj** — Nagrywanie.
- **Zmień nazwę** — Edycja tytułu wybranej notatki głosowej.
- **Usuń** — Usuwanie wybieranej notatki głosowej.
- **Ustaw jako dźwięk dzwonka** — Ustawianie wybranej notatki głosowej jako dzwonka.

Obrazy i wideo

Telefon Toshiba jest wyposażony w cyfrowy aparat fotograficzny, za pomocą którego można robić zdjęcia i nagrywać filmy wideo.

Robienie zdjęcia

Uruchamianie aparatu:

- Wybierz **Start** > **Więcej** > **Obrazy i wideo** > **Aparat**.
  lub
- naciśnij przycisk **aparatu** z boku telefonu.

Robienie zdjęcia

Nakieruj obiektyw aparatu na fotografowany obiekt i

- naciśnij **lewy przycisk programowy**.
  lub
- naciśnij przycisk **aparatu** z boku telefonu.

Ustawienia aparatu

- **Tryb foto.** — Uruchamianie aparatu. Dostępne tryby:
  Zdjęcie — Wybierz z **Poj.**, **Wyzw.** i **Seria**.
  Film — Nagrywanie filmów wideo.

Aplikacje i multimedia

UWAGA: Ustawienie **Seria** umożliwia zrobienie kilku zdjęć w szybkiej serii za pomocą jednego naciśnięcia **lewego przycisku programowego** lub przycisku **aparatu**. Jest ona szczególnie przydatna do fotografowania obiektów w ruchu.

- **Zdj. i film** — Uruchamianie funkcji **Obrazy i wideo**, która umożliwia przeglądanie zrobionych zdjęć.
- **Zoom** — Ustawianie powiększenia obrazu. Wartość powiększenia zależy od rozmiaru robionego zdjęcia.
- **Poziomo** — Robienie zdjęć lub nagrywanie filmów wideo w orientacji poziomej.
- **Pionowo** — Robienie zdjęć lub nagrywanie filmów wideo w orientacji pionowej.
- **Aparat z prz.** — Robienie zdjęć lub nagrywanie filmów wideo obiektywem wewnętrznym.
- **Aparat z tył.** — Robienie zdjęć lub nagrywanie filmów wideo obiektywem zewnętrznym.
- **Środowisko** — Dostosowanie kolorów aparatu do panujących warunków oświetleniowych. To ustawienie można też regulować ręcznie.
- **Efekt** — Ustawianie efektu zdjęcia, np **Brak, Skala szar., Sepia, Chłodne or Zimne**.
- **Informacje** — Wyświetlanie informacji o aparacie.
- **Wyjdź** — Zamykanie aplikacji **Aparat**.

Nagrywanie filmu wideo

Telefon Toshiba umożliwia nagrywanie filmów wideo, które można później odtwarzać w programie Windows Media Player Mobile.

Uruchamianie kamery wideo

1. Naciśnij przycisk **aparatu** z boku telefonu.
2. Naciśnij **prawy przycisk programowy** > **Tryb foto.** > **Film** > **lewy przycisk programowy**.
3. Aby zatrzymać nagrywanie, naciśnij **lewy przycisk programowy**.

WAŻNE: Przed rozpoczęciem nagrywania sprawdź, czy w pamięci telefonu jest wystarczająco dużo miejsca, aby zapisać film.

Zapisywanie zdjęć i filmów wideo

Wszystkie zrobione zdjęcia i nagrane filmy wideo są domyślnie zapisywane w pamięci telefonu. Można jednak zmienić to ustawienie i zapisywać zdjęcia oraz filmy wideo na karcie miniSD.

Aplikacje i multimedia

Zapisywanie zdjęć i filmów wideo na karcie miniSD:

1. Sprawdź, czy karta miniSD znajduje się w gnieździe (informacje na temat instalacji znajdują się w rozdziale **Pierwsze kroki**).
2. W aplikacji **Aparat** wybierz **Menu** > **Ustawienia** > **Ogólne**.
3. W polu **Urządzenie Karta pamięci** wybierz opcję lub **Zapisz do.**

Porady dotyczące korzystania z aparatu

- Ślady palców lub tłuste zabrudzenia na obiektywie mogą powodować, że robione zdjęcia będą nieostre. Należy wytrzeć obiektyw do czysta za pomocą specjalnej ściereczki.
- Robiąc zdjęcie, staraj się nie ruszać ręką. W przeciwnym razie zdjęcie może być nieostre.
- Nie kieruj obiektywu na bardzo jasne źródła światła, ponieważ może to mieć zły wpływ na jakość zdjęcia.
- Robiąc zdjęcia, szanuj prywatność innych osób.

Przeglądanie zdjęć i filmów wideo

Do przeglądania zdjęć i filmów wideo zapisanych w pamięci telefonu lub na karcie miniSD służy aplikacja **Obrazy i wideo**.

Można także ustawić zdjęcia jako tło ekranu **głównego** lub wysłać zdjęcie innej osobie.

Aby wyświetlić zdjęcia i filmy wideo, na ekranie **głównym** wybierz **Start** > **Więcej** > **Obrazy i wideo**.

Aby wyświetlić podgląd zdjęcia, naciśnij odpowiedni przycisk **nawigacyjny**.

Funkcje zdjęć i filmów wideo

W aplikacji **Obrazy i wideo** wybierz **Menu**, aby wyświetlić dostępne opcje:

- **Wyślij** — Wysyłanie zdjęć do kontaktów w wiadomości MMS lub e-mail.
- **Transmituj** — Wysyłanie zdjęć do kontaktów za pomocą połączenia Bluetooth.
- **Zapisz do kontaktu...** — Ustawianie zdjęcia jako ikony kontaktu, która będzie wyświetlana w szczegółach kontaktu.
- **Usuń** — Usuwanie zdjęć.
- **Edytuj** — Przenoszenie i kopiowanie zdjęć i filmów wideo między folderami.

Aplikacje i multimedia

- **Wyświetl pokaz slajdów** — Wyświetlanie wszystkich zdjęć w danym folderze w formie pokazu slajdów.
- **Foldery** — Wyświetlanie zdjęć zapisanych w innych folderach telefonu.
- **Opcje** — Konfigurowanie aplikacji **Obrazy i wideo**.

Otwieranie zdjęcia

W aplikacji **Obrazy i wideo** zaznacz zdjęcie i wybierz polecenie **Widok**.

Wysyłanie zdjęcia

1. W aplikacji **Obrazy i wideo** wybierz **Menu** > **Wyślij**.
2. Wybierz metodę wysyłania.
3. Wpisz numer odbiorcy i wybierz polecenie **Wyślij**.
   Wybierz **Menu**, aby wyświetlić listę opcji dodatkowych.

Podczas wyświetlania zdjęcia wybierz **Menu**, aby uzyskać dostęp do następnych ustawień:

- **Powiekszenie** — Powiększanie i zmniejszanie wybranego zdjęcia.
- **Wyświetl pokaz slajdów** — Wyświetlanie wszystkich zdjęć w formie pokazu slajdów.
- **Użyj jako ekranu głównego** — Ustawienie wybranego zdjęcia jako tapety na ekranie **głównym**.
- **Transmituj obraz...** — Wysyłanie zdjęć za pomocą połączenia Bluetooth.
- **Edytuj** — Edycja zdjęć.
- **Zapisz** — Przypisywanie zdjęcia do kontaktu lub zmiana nazwy zdjęcia.
- **Właściwości** — Wyświetlanie właściwości zdjęcia, takich jak nazwa pliku i rozmiar.
- **Opcje** — Ustawianie właściwości aplikacji **Obrazy i wideo.**

Aplikacje i multimedia

Akcesoria

W menu **Akcesoria** dostępne są następujące narzędzia:

- **Kalkulator**
- **Agent pobierania**

Kalkulator

Aby uzyskać dostęp do kalkulatora:
Na ekranie **głównym** wybierz **Start** > **Więcej** > **Akcesoria** > **Kalkulator**.
Do obsługi kalkulatora służą następujące przyciski:
Przycisk nawigacyjny w lewo „/"
Przycisk nawigacyjny w prawo „x"
Przycisk nawigacyjny w górę „+"
Przycisk nawigacyjny w dół „-"
Przycisk akcji „="

Agent pobierania

Agent pobierania służy do zarządzania pobieranymi danymi w telefonie Toshiba.
Aby otworzyć aplikację Agent pobierania, na ekranie **głównym** wybierz **Start** > **Więcej** > **Akcesoria** > **Agent probierania**.

UWAGA: Aby wyświetlić lub usunąć stan pobierania, na ekranie **Menu** wybierz **Agent probierania**.

Można usuwać lub wyświetlać stan pobierania w Menu na ekranie aplikacji Agent pobierania.

Udostępnianie Internetu

Narzędzie Udostępnianie Internetu służy do obsługi połączenia z komputerem lub Internetem.
Aby skorzystać z narzędzia Udostępnianie Internetu:

1. Na ekranie **głównym** wybierz **Start** > **Więcej** > **Udostępnianie Internetu**.
2. Wybierz stan połączenia z komputerem.
3. Zaznacz odpowiedni element.

Aplikacje i multimedia

Eksplorator plików

Eksplorator plików służy do przeglądania i zarządzania plikami zapisanymi w telefonie lub na karcie pamięci.

1. Na ekranie **głównym** wybierz **Start** > **Więcej** > **Eksplorator plików**. Zostanie wyświetlony ekran **Moje dokumenty**.
2. Wybierz folder, w którym chcesz zapisać pliki.

Elementy menu na ekranie Moje dokumenty

Na ekranie **głównym** wybierz **Start** > **Więcej** > **Eksplorator plików** > **Menu**.

Na ekranie **Moje dokumenty** dostępne są następujące elementy menu:

- **Wyślij** — Wysyłanie wybranego pliku w wiadomości e-mail lub MMS
- **Transmituj** — Wysyłanie pliku do kontaktu za pomocą połączenia Bluetooth
- **Edytuj** — Zarządzanie listą plików za pomocą poleceń **Wytnij**, **Kopiuj**, **Wklej**, **Usuń**, **Zmień nazwę** i **Nowy folder**.
- **Właściwości** — Wyświetlanie informacji na temat zaznaczonego pliku.
- **Widok** — Zmiana widoku listy plików: **Ikony** lub **Lista**.
- **Sortuj według** — Zmiana kolejności wyświetlania plików na liście.
- **Moje urządzenie** — Wyświetlanie górnego poziomu drzewka folderów w telefonie.
- **Karta pamięci** — Wyświetlanie listy plików na karcie pamięci.
- **My Document** — Wyświetlanie plików zapisanych w folderze **My Document**.

FingerLaunch

Aplikacja FingerLaunch zapewnia bezpieczeństwo danych przechowywanych w telefonie Toshiba.

Aby uruchomić aplikację FingerLaunch:

1. Na ekranie **głównym** wybierz **Start** > **Więcej** > **FingerLaunch**. Zostanie wyświetlony ekran **Uruchamianie odciskiem palca**.
2. Wybierz polecenie **Opcje**.
3. Zdecyduj, którego palca chcesz użyć.
4. Przesuń palcem po czytniku, aby zarejestrować swoje linie papilarne.

Aplikacje i multimedia

GoldKey

Telefon Toshiba umożliwia zdalne blokowanie i odblokowywanie komputera PC za pośrednictwem technologii Bluetooth. Dzięki aplikacji **GoldKey** ta funkcja jest dostępna za pomocą jednego przycisku w telefonie Toshiba lub automatycznie za pomocą opcji **Automatyczne blokowanie**.

Dostępne są trzy metody blokowania:

- **Blokowanie ekranu**
- **Wygaszacz ekranu**
- **Wylogowanie**

Uruchamianie aplikacji GoldKey

Aby uruchomić program rejestracyjny aplikacji GoldKey na komputerze, należy nawiązać połączenie między komputerem a telefonem Toshiba.

Aby uruchomić ten program, trzeba podać następujące informacje:

- **Typ blokady**
- **Hasło**
- **Nazwa komputera**

Następnie dane te trzeba przesłać do telefonu Toshiba i dopiero po ich odebraniu zostanie ustanowione połączenie między urządzeniami.

Java

Telefon Toshiba obsługuje aplikacje Java (zwane też MIDletami) przeznaczone dla urządzeń mobilnych. Aplikacje Java to m.in. gry i narzędzia.

Uruchamianie aplikacji Java

Na ekranie **głównym** wybierz **Start** > **Więcej** > **Java**. Po krótkiej przerwie zostanie wyświetlony ekran główny. W menu dostępne są następujące opcje:

- **Actions**
- **Install**
- **New Folder**
- **Options**
- **Odinstaluj wszystko**
- **Certificates**
- **About**
- **Exit**

Aplikacje i multimedia

Instalowanie aplikacji Java

Na ekranie **głównym** wybierz **Start** > **Więcej** > **Java** > **Menu** > **Install**.

Następnie trzeba wybrać miejsce udostępniania MIDletów:

- Aby zainstalować aplikację ze strony internetowej, wybierz polecenie **Browser**. Zostanie uruchomiony program Internet Explorer Mobile. Przejdź do strony internetowej, na której dostępny jest MIDlet Java. Zaznacz plik. Plik zostanie wczytany do aplikacji Java.
- Aby zainstalować aplikację z określonego adresu URL, wybierz polecenie **URL**. Jeśli adres URL jest już wpisany, zaznacz go i wybierz polecenie **Go**. Jeśli adres URL nie został wpisany, wybierz polecenie **Add** i wpisz opis adresu URL, a następnie wpisz sam adres.
- Aby zainstalować aplikację z telefonu Toshiba, wybierz polecenie **Local Files**. Zostaną wyświetlone wszystkie niezainstalowane MIDlets w zapisane w folderze Mobile Device (Urządzenie mobilne). Wybierz element, który chcesz zainstalować.

Wybieranie opcji Jad lub Jar

Zostaną wyświetlone szczegółowe informacje dotyczące instalowanego MIDletu. Aby rozpocząć instalację, wybierz polecenie **Continue**.

Po pobraniu pliku zostanie wyświetlone zapytanie o miejsce jego zapisu. Aby ułatwić korzystanie z aplikacji, należy zapisać plik w folderze **<baza>** — głównym folderze telefonu Toshiba.

Uruchamianie MIDletu Java

Po pomyślnym zainstalowaniu MIDletu za pomocą jednej z powyższych metod zainstalowane pliki zostaną wyświetlone na ekranie głównym aplikacji Java. Aby uruchomić MIDlet Java, zaznacz go na liście i naciśnij przycisk **akcji**.

Zamykanie aplikacji Java

Na ekranie głównym aplikacji Java wybierz **Menu** > **Exit**.

Aplikacje i multimedia

Opera Browser

Opera Browser ułatwia łączenie telefonu Toshiba z Internetem.

Otwieranie Opera Browser

1. Na ekranie **głównym** wybierz **Start** > **Więcej** > **Więcej** > **Opera Browser**.
2. Aby wyświetlić wszystkie dostępne łącza, przewijaj widok w górę lub w dół.
3. Zaznacz odpowiednie łącze.

Menu Opera Browser

Aby wyświetlić menu Opera Browser, na ekranie **głównym** wybierz **Start** > **Więcej** > **Więcej** > **Opera Browser** > **Menu**.

Menu Opera Browser zawiera następujące elementy:

- **Windows** — Zarządzanie oknem.
- **Display** — Zmienianie widoku okna.
- **Tools** — Zarządzanie zakładkami i wyświetlanie pomocnych informacji.
- **Exit** — Zamykanie Opera Browser.

Picsel Viewer

Narzędzie Picsel Viewer służy do przeglądania dokumentów PDF oraz wszystkich plików pakietu Microsoft Office (Word, Excel i PowerPoint).

Otwieranie narzędzia Picsel Viewer

1. Na ekranie **głównym** wybierz **Start** > **Więcej** > **Więcej** > **Picsel Viewer**.
2. Zaznacz plik, który chcesz wyświetlić.
3. Naciśnij przycisk **akcji**.

Menu narzędzia Picsel Viewer

Na ekranie **głównym** wybierz **Start** > **Więcej** > **Więcej** > **Picsel Viewer** > **Menu**.

Menu narzędzia Picsel Viewer zawiera następujące elementy:

- **Document View** — Otwieranie zaznaczonego pliku.
- **Page** — Wybór orientacji widoku: pionowo lub poziomo.
- **Favourites** — Wyświetlanie listy plików użytkownika.
- **History** — Historia plików.

Aplikacje i multimedia

- **Settings** — Zarządzanie preferencjami, typami plików, pomocą i informacjami o plikach.
- **Close** — Zamykanie narzędzia Picsel Viewer.

Pocket MSN

Więcej informacji na temat tej aplikacji znajduje się w rozdziale **Ustawienia**.

SIM Manager

SIM Manager umożliwia kopiowanie informacji o kontaktach z telefonu Toshiba na kartę SIM i na odwrót.

Szybkie wyb. numerów

Więcej informacji na temat tej aplikacji znajduje się w rozdziale **Funkcje połączeń**.

Teleport

Aplikacja Teleport oferuje dwie funkcje: Remote Keypad i Remote Screen.

Remote Keypad

Funkcja Remote Keypad umożliwia przewijanie aplikacji uruchomionych na komputerze za pomocą telefonu Toshiba.

Remote Screen

Funkcja Remote Screen umożliwia kopiowanie obrazu ekranu głównego telefonu Toshiba na ekran komputera i obsługę telefonu za pomocą komputera. Polecenia wykonywane za pomocą klawiatury komputera i komputerowego interfejsu funkcji Remote Screen są przekazywane do telefonu.

Przygotowanie do korzystania z aplikacji Teleport

- Zainstaluj aplikację Teleport na komputerze.
- Przed zainstalowaniem telefonu upewnij się, że aplikacja Teleport jest włączona.

Aplikacje i multimedia

- Aplikacja Teleport obsługuje następujące opcje łączności: USB, Bluetooth i Wi-Fi.
- Aby możliwe było korzystanie z aplikacji Teleport, trzeba ustanowić połączenie między telefonem a komputerem.

Na komputerze kliknij przycisk Remote Keypad lub Remote Screen.

UWAGA: Aby uniknąć zrywania połączenia podczas korzystania z aplikacji Teleport za pośrednictwem łącza Wi-Fi, wybierz **Zawsze włączone Start** > **Ustawienia** > **Zarządzanie energią** > i zmień ustawienie Wi-Fi na **Zawsze włączone**.

Uruchamianie aplikacji Teleport

Wykonaj następujące czynności w telefonie:

1. Na ekranie **głównym** wybierz **Start** > **Więcej** > **Więcej** > **Teleport**.
2. Wybierz opcję **Remote Keypad** lub **Remote Screen**.

Opis ekranu głównego aplikacji Teleport

Remote Keypad

Funkcja Remote Keypad umożliwia przewijanie aplikacji uruchomionych na komputerze za pomocą klawiszy nawigacyjnych telefonu.

Funkcje klawiszy:

Przycisk nawigacyjny w górę — służy do poruszania kursorem na ekranie komputera w górę.

Przycisk nawigacyjny w dół — służy do poruszania kursorem na ekranie komputera w dół.

Przycisk nawigacyjny w lewo — służy do poruszania kursorem na ekranie komputera w lewo.

Przycisk nawigacyjny w prawo — służy do poruszania kursorem na ekranie komputera w prawo.

Przycisk akcji — pełni funkcję klawisza Enter.

Przycisk wstecz — służy do ukrywania aplikacji Teleport.

Przycisk * — pełni funkcję klawisza Page Up.

Przycisk # — pełni funkcję klawisza Page Down.

Przyciski 1-0 — służą do wprowadzania odpowiednich cyfr w komputerze.

Aplikacje i multimedia

Remote Screen

Funkcja Remote Screen umożliwia wprowadzanie danych tekstowych do telefonu za pomocą klawiatury komputera.

Metoda połączenia

Wybierz metodę połączenia telefonu z komputerem. Dostępne są następujące metody połączenia: Bluetooth, USB i Wi-Fi.

Port sieciowy

Aby skonfigurować port sieci do połączeń USB i Wi-Fi, wybierz **Menu** > **Port sieciowy**.

Porty COM

Aby skonfigurować porty COM do połączeń Bluetooth, wybierz **Menu** > **Porty COM**.

Kod PIN

Aby ustawić kod PIN w aplikacji Teleport, wybierz **Menu** > **Kod PIN** w aplikacji Teleport.

Ukryj

Aby skonfigurować widoczność aplikacji Teleport, wybierz **Menu** > **Ukryj** w aplikacji Teleport.

Pomoc

Aby wyświetlić instrukcje korzystania z aplikacji Teleport na telefonie, wybierz **Menu** > **Pomoc**.

Informacje

Aby wyświetlić informacje o wersji aplikacji Teleport, wybierz **Menu** > **Informacje** w aplikacji Teleport.

Wyjdź

Aby zamknąć aplikację Teleport, wybierz **Menu** > **Wyjdź** w aplikacji Teleport.

TIPtalk

Funkcje aplikacji TIPtalk:

- Nawiązywanie połączeń z telefonem IP.
- Automatyczna sekretarka.
- Wyświetlanie stanów sieciowych osób z listy kontaktów (Online, Offline, Away [Zaraz wracam] lub Busy [Zajęty]).
- Powiadamianie osób z listy kontaktów o własnym stanie sieciowym (Online, Offline, Away [Zaraz wracam] lub Busy [Zajęty]).
- Wysyłanie i odbieranie wiadomości w trakcie połączenia.

Aplikacje i multimedia

UWAGA: Aby uniknąć zrywania połączenia podczas korzystania z aplikacji TIPtalk, wybierz **Zawsze włączone Start** > **Ustawienia** > **Zarządzanie energią** > i zmień ustawienie Wi-Fi na **Zawsze włączone**.

Uruchamianie aplikacji TIPtalk

Wybierz **Start** > **Więcej** > **Więcej** > **TIPtalk**. Przy pierwszym uruchomieniu zostanie wyświetlone okno konfiguracji.

Nawiązywanie połączeń z telefonem IP

1. W aplikacji TIPtalk wybierz **Menu** > **Show** > **Contact List**.
2. Wybierz kontakt z listy kontaktów.
3. Wybierz polecenie **Call**.

Automatyczne odbieranie połączenia

Aby odebrać połączenie automatycznie, trzeba zaznaczyć pole Automatic (Automatycznie) na ekranie Configuration (Konfiguracja). Aplikacja automatycznie odbiera połączenie i po 10 sekundach przekazuje je do usługi automatycznej sekretarki.

Zawieszanie połączenia

W trakcie połączenia w aplikacji TIPtalk wybierz **Menu** > **Voice Service** > **Hold**. Aby kontynuować połączenie, wybierz **Menu** > **Voice Service** > **Hold**.

Ponowne wybieranie numeru za pomocą historii połączeń wychodzących

Pamięć połączeń wychodzących może pomieścić jednocześnie 20 kontaktów.

Aby ponownie wybrać numer za pomocą historii połączeń wychodzących:

1. W aplikacji TIPtalk wybierz **Menu** > **Show** > **Outgoing Calls**.
2. Wybierz kontakt z historii połączeń wychodzących.
3. Wybierz polecenie **Call**.

Aplikacje i multimedia

Oddzwanianie za pomocą historii połączeń przychodzących

Pamięć połączeń przychodzących może pomieścić jednocześnie 20 kontaktów.

Aby oddzwonić za pomocą historii połączeń przychodzących:

1. W aplikacji TIPtalk wybierz **Menu** > **Show** > **Incoming Calls**.
2. Wybierz kontakt z historii połączeń przychodzących.
3. Wybierz polecenie **Call**.

Wyciszanie mikrofonu

W aplikacji TIPtalk wybierz **Menu** > **Voice Service** > **Mute**. Aby ponownie włączyć mikrofon, jeszcze raz wybierz **Menu** > **Voice Service** > **Mute**.

Przełączanie na tryb głośnomówiący

W aplikacji TIPtalk wybierz **Menu** > **Voice Service** > **Speakerphone**. Aby wyłączyć tryb głośnomówiący, ponownie wybierz **Menu** > **Voice Service** > **Speakerphone**.

Dodawanie wpisu do listy kontaktów

1. W aplikacji TIPtalk wybierz **Menu** > **Edit Contacts** > **Add Contact**.
2. Wpisz nazwę kontaktu.
3. Wybierz polecenie **OK**.

Usuwanie wpisu z listy kontaktów

1. W aplikacji TIPtalk wybierz **Menu** > **Show** > **Contact List**.
2. Wybierz nazwę kontaktu, który chcesz usunąć.
3. Wybierz **Menu** > **Edit Contacts** > **Delete Contact**.
4. Wybierz polecenie **OK**.

Odsłuchiwanie poczty głosowej

1. W aplikacji TIPtalk wybierz **Menu** > **Show** > **Incoming Calls**.
2. Z historii połączeń przychodzących wybierz wpis oznaczony ikoną poczty głosowej.
3. Wybierz **Menu** > **Voice Service** > **Play Back**.

Aplikacje i multimedia

Komunikator (IM)

Za pomocą aplikacji TIPtalk można wysyłać i odbierać wiadomości IM.

Uruchamianie komunikatora:

1. Połącz się z innym użytkownikiem aplikacji TIPtalk.
2. Po ustanowieniu połączenia wybierz **Menu** > **Send Instant Message**.
3. Wpisz wiadomość w drugim polu tekstowym.
4. Aby wysłać wiadomość, wybierz polecenie **Send**. Rozmowa jest wyświetlana w pierwszym oknie.

Zmienianie bieżącego stanu

W aplikacji TIPtalk wybierz **Menu** > **My Status**, i wybierz swój aktualny stan (offline, online, busy [zajęty] lub away [zaraz wracam]).

Konfigurowanie aplikacji TIPtalk

1. W aplikacji TIPtalk wybierz **Menu** > **Configuration**.
2. Wpisz nazwę użytkownika i hasło, numer IP serwera oraz numer portu serwera. Dodatkowo, jeśli na liście kart sieciowych dostępnych jest kilka pozycji, wybierz kartę sieciową.

UWAGA: Jeśli pole wyboru **Automatic answer** jest zaznaczone, aplikacja TIPtalk będzie odbierać połączenia automatycznie. Osoba dzwoniąca może wtedy zostawić wiadomość głosową.

Aplikacje i multimedia

Zoom

Aplikacja Zoom umożliwia powiększanie i zmniejszanie rozmiaru bieżącego okna. Okno można powiększyć ośmiokrotnie w stosunku do jego standardowego rozmiaru.

W polu Set Zoom Level (Ustaw poziom powiększenia) można ustawić poziom powiększenia w trybie przeglądania Viewer lub edycji Edit. Domyślnym ustawieniem powiększenia w aplikacji Zoom jest x2 (200%). Dostępne są następujące ustawienia:

- x2 (200%)
- x4 (400%)
- x8 (800%)

Aby uruchomić aplikację Zoom, naciśnij i przytrzymaj boczny przycisk w **górę**.

Do obsługi aplikacji Zoom służą następujące przyciski:

- Aby zamknąć aplikację i wrócić do ekranu **głównego**, naciśnij przycisk **Zakończ**.
- Aby powiększyć widok, naciśnij **lewy przycisk programowy**.
- Aby zmniejszyć widok, naciśnij **prawy przycisk programowy**.
- Aby przewinąć powiększony widok w górę, naciśnij przycisk nawigacyjny w **górę**.
- Aby przewinąć powiększony widok w dół, naciśnij przycisk nawigacyjny w **dół**.
- Aby przewinąć powiększony widok w prawo, naciśnij przycisk nawigacyjny w **prawo**.
- Aby przewinąć powiększony widok w lewo, naciśnij przycisk nawigacyjny w **lewo**.

Inne aplikacje

Informacje dotyczące baterii

Wydajność baterii zależy od wielu czynników, takich jak konfiguracja sieci operatora, moc sygnału, temperatura otoczenia, w którym użytkowany jest telefon Toshiba, wybrane i używane funkcje i/lub ustawienia, urządzenia podłączone do portów telefonu, a także sposób korzystania z połączeń głosowych, transmisji danych i innych programów.

Sprawdzanie mocy baterii

Na ekranie **głównym** wybierz **Start** > **Ustawienia** > **Zarządzanie energią**.

Optymalizowanie wydajności baterii

Na ekranie **głównym** wybierz **Start** > **Ustawienia** > **Zarządzanie energią**, a następnie zmień ustawienia podświetlenia, wyświetlacza oraz Wi-Fi.

Niski poziom naładowania baterii

Gdy pojawi się ostrzeżenie o niskim poziomie baterii, wykonaj następujące czynności:

1. Zapisz bieżące dane.
2. Możliwie najszybciej naładuj baterię.
3. Wyłącz telefon Toshiba.

Informacje na temat ładowania baterii znajdują się w rozdziale **Pierwsze kroki**.

OSTRZEŻENIE: Jeśli bateria zostanie nieprawidłowo włożona, może wybuchnąć. Aby ograniczyć ryzyko pożaru lub poparzeń, nie demontuj baterii, nie rozbijaj jej, nie przebijaj, nie wystawiaj na działanie temperatur powyżej 60°C ani nie wrzucaj do ognia ani wody. Baterie zamienne muszą być zgodne z lokalnymi przepisami.

UWAGA: Zalecamy zapisanie danych pamięci w komputerze lub na karcie pamięci. Producent nie ponosi odpowiedzialności za utratę lub uszkodzenie danych w wyniku rozładowania baterii.

Wymagana konfiguracja komputera do obsługi programu ActiveSync 4.2

Informacje podane poniżej pochodzą ze strony internetowej firmy Microsoft dotyczącej programu ActiveSync 4.2:
http://www.microsoft.com/windowsmobile/downloads/as-sysreq42.mspx

Inne aplikacje

Obsługiwane systemy operacyjne

- Windows 2000 z dodatkiem Service Pack 4.
- Windows Server 2003 z dodatkiem Service Pack 1.
- Windows Server 2003 z dodatkiem Service Pack 1 do systemów z procesorami Itanium.
- Windows Server 2003, Standard x64 Edition.
- Windows XP Media Center Edition.
- Windows XP Professional x64 Edition.
- Windows XP z dodatkiem Service Pack 1.
- Windows XP z dodatkiem Service Pack 2.
- Windows XP Tablet PC Edition.

Wymagania

- Do synchronizacji poczty e-mail, kalendarza, kontaktów, zadań i notatek z komputerem stacjonarnym lub przenośnym potrzebny jest program Programy Microsoft Outlook 2000, Microsoft Outlook XP lub Microsoft Outlook 2003 (zalecany: Outlook 2003).
- Microsoft Office 2000, Microsoft Office XP lub Microsoft Office 2003.
- Microsoft Internet Explorer 6.0 lub nowszy (wymagany).
- Microsoft Systems Management Server 2.0.

Systemy operacyjne do urządzeń przenośnych obsługiwane przez program ActiveSync 4.2

- Microsoft Windows Mobile 5.0.
- Pakiet funkcji obsługi wiadomości i zabezpieczeń dla systemu Microsoft Windows Mobile 5.0.
- Microsoft Windows Mobile 2003 Second Edition.
- Microsoft Windows Mobile 2003.
- Microsoft Pocket PC 2002, Microsoft Windows CE OS wersja 3.0.
- Microsoft Smartphone 2002, Microsoft Windows CE OS wersja 3.0.

Specyfikacje

Informacje o systemie	
Procesor	Marvell® PXA270 Processor at 416 MHz
Pamięć	RAM: 64 MB ROM: 128 MB
System operacyjny	Windows Mobile® 5.0 for Smartphone
UMTS/HSDPA GSM/GPRS/EDGE	
Zakres częstotliwości	
W sieci 3G (UMTS) 2100	1920–2170 MHz
W sieci GSM 900	880–960 MHz
W sieci DCS 1800	1710–1880 MHz
W sieci PCS 1900	1850–1990 MHz
Ciągły czas rozmowy	
W zasięgu sieci 3G (UMTS)	ok. 140 min
Połączenie wideo	ok. 75 min
W zasięgu sieci GSM	ok. 280 min
Ciągły czas gotowości	
W zasięgu sieci 3G (UMTS)	ok. 290 godz.
W zasięgu sieci GSM	ok. 250 godz.
Czas ładowania	ok. 150 min
Wymiary (wys. x szer. x gł.)	ok. 96 x 49 x 23 mm

Specyfikacje

Maksymalna moc		
W sieci 3G (UMTS) 2100	Klasa 3	0,25 W
W sieci GSM 900	Klasa 4	2 W
W sieci DCS 1800	Klasa 1	1 W
W sieci PCS 1900	Klasa 1	1 W
Masa	ok. 135 g	
Zasilacz		
Napięcie wejściowe	od 100 do 240 V AC	50/60 Hz
Zakres temperatury ładowania	od 5 do 35°C	
Wyświetlacz		
LCD	2,3” TFT LCD	
Rozdzielczość	240 x 320 (64 tys. kolorów)	
Kodek audio/wideo		
Audio	AMRNB, AAC, AAC+, eAAC+, MP3, WMA	
Wideo	H263, MPEG4, WMV	

Specyfikacje

Połączenie

Bluetooth	Bluetooth™ wersja 2.0 + EDR (klasa zasilania 2) GAP (Generic Access Profile) SPP (Serial Port Profile) HSP (Headset Profile) HFP (Hands Free Profile) PAN (Personal Area Networking) AVRCP (Audio/Video Remote Control Profile) A2DP (Advanced Audio Distribution Profile)
Wireless LAN	IEEE 802.11b/g WPA, WPA2, WEP, TKIP, AES

Interfejs

Gniazdo kabla i ładowania	Kabel mini USB (Client, Full Speed)/Ładowarka
Złącze słuchawek	Słuchawki stereofoniczne 2,5 mm
Gniazdo rozszerzeń	miniSD

Rozwiązywanie problemów

Problem	Możliwe przyczyny i rozwiązania
Nie można włączyć telefonu	• Upewnij się, że bateria została włożona prawidłowo (str. 26). • Upewnij się, że bateria jest naładowana (str. 28).
Nie można naładować baterii	• Upewnij się, że bateria została włożona prawidłowo. • Upewnij się, że złącza adaptera prądu przemiennego i baterii są czyste.
Nie można nawiązywać ani odbierać połączeń głosowych i połączeń wideo	• Sprawdź wskaźnik sygnału sieci. Jeśli wyświetlacz informuje o słabym sygnale, zmień swoje położenie, aby wyeliminować przeszkody blokujące sygnał. • Połączenia wideo można nawiązywać i odbierać tylko w obszarze objętym zasięgiem sieci 3G. Upewnij się, że symbol informujący o zasięgu sieci 3G jest wyświetlany na wyświetlaczu w trybie gotowości. • Jeśli trzy razy z rzędu wprowadzisz błędny kod PIN, zostanie włączona blokada kodu PIN uniemożliwiająca nawiązywanie połączeń ze względu na zablokowanie dostępu do karty SIM (str. 63). Wpisz kod PUK, aby anulować blokadę kodu PIN • Jeśli na wyświetlaczu jest wyświetlany wskaźnik, wpisz kod zabezpieczeń, aby anulować blokadę telefonu.
Nie można korzystać z Internetu	• Sprawdź stan subskrypcji. Skontaktuj się z operatorem. • Ustawienia sieci mogą być nieprawidłowe. Sprawdź ustawienia sieci. Informacje szczegółowe dotyczące ustawień sieci można uzyskać od operatora.

Rozwiązywanie problemów

Problem	Możliwe przyczyny i rozwiązania
Nie można korzystać z wiadomości SMS i MMS	• Sprawdź stan subskrypcji. Skontaktuj się z operatorem. • Upewnij się, że numer centrum usług jest prawidłowy. Informacje szczegółowe dotyczące numeru centrum usług można uzyskać od operatora.

Zdrowie i bezpieczeństwo

Informacje ogólne

- Zawsze korzystaj w telefonu Toshiba w sposób zgodny z jego przeznaczeniem. Niewłaściwy sposób użytkowania może negatywnie wpłynąć na pracę telefonu. Instalacja oprogramowania oraz naprawy telefonu i akcesoriów mogą być przeprowadzane wyłącznie przez wykwalifikowany personel serwisowy.
- Aby uniknąć trwałego uszkodzenia telefonu Toshiba, używaj wyłącznie baterii i akcesoriów zatwierdzonych przez firmę Toshiba.
- Dołączone do telefonu bateria i zasilacz mogą być używane tylko z telefonem Toshiba. Nie używaj baterii ani zasilacza z żadnym innym urządzeniem, ponieważ może to spowodować trwałe uszkodzenie urządzenia, baterii lub zasilacza.
- Przed podłączeniem telefonu Toshiba do innego urządzenia przeczytaj dostarczoną dokumentację, aby upewnić się, czy dane urządzenie jest zgodne z telefonem.
- Podczas nawiązywania połączeń alarmowych przy użyciu telefonu Toshiba upewnij się, czy telefon jest włączony oraz czy usługa jest dostępna.
- Zakłócenia radiowe mogą negatywnie wpłynąć na jakość pracy telefonu Toshiba. Jeśli wyświetlacz informuje o słabym sygnale, zmień swoje położenie, aby wyeliminować przeszkody blokujące sygnał.
- W przypadku korzystania z telefonu Toshiba przez dłuższy czas, zwłaszcza w wysokiej temperaturze, powierzchnia telefonu może stać się gorąca. Zachowaj ostrożność podczas dotykania telefonu w takich warunkach.
- Podczas korzystania ze słuchawek wkładanych do uszu lub innych typów słuchawek pamiętaj, aby nie zwiększać poziomu głośności ponad normę. Słuchanie bardzo głośnych dźwięków może prowadzić do utraty słuchu. Długotrwałe korzystanie ze słuchawek wkładanych do uszu lub innych typów słuchawek może również prowadzić do utraty słuchu. Więcej informacji dotyczących prawidłowego korzystania ze słuchawek wkładanych do uszu lub innych typów słuchawek można zasięgnąć u lekarza.
- Kobiety w ciąży powinny zachować szczególną ostrożność podczas korzystania z telefonu i nie zbliżać telefonu do okolic podbrzusza. W takich przypadkach zalecamy korzystanie z zestawu głośnomówiącego.

Zdrowie i bezpieczeństwo

Środowisko pracy

- Nie korzystaj z telefonu Toshiba podczas jazdy lub obsługiwania urządzeń. Jeśli musisz skorzystać z telefonu podczas jazdy, zatrzymaj pojazd przed rozpoczęciem rozmowy. W przypadku korzystania z urządzenia głośnomówiącego upewnij się, że telefon jest bezpiecznie umieszczony w odpowiednim uchwycie.
- Wyłącz telefon Toshiba po wejściu do szpitala lub zakładu opieki zdrowotnej. Korzystanie z telefonu może zakłócać pracę urządzeń medycznych. Zawsze przestrzegaj przepisów dotyczących korzystania z telefonów obowiązujących w danym budynku.
- Wyłącz telefon Toshiba podczas podróży samolotem. Sygnał telefonu może zakłócać pracę układów pokładowych w samolocie. Pasażerowie samolotów są zobowiązani do przestrzegania tego wymogu przez przepisy prawa.
- Wyłączaj telefon Toshiba w miejscach, w których umieszczono informacje o zakazie korzystania z telefonów.
- Nie korzystaj z telefonu Toshiba podczas tankowania. Trzymaj telefon z dala od paliwa i substancji chemicznych.
- Wyłącz telefon Toshiba podczas odpalania ładunków wybuchowych, przestrzegaj również wszystkich obowiązujących przepisów.
- Wyłącz telefon Toshiba, jeśli znajdujesz się w obszarze zagrożonym potencjalnym wybuchem. Dotyczy to np. obszarów, na których magazynowane jest paliwo lub na których przeprowadzono lakierowanie.
- Jeśli znajdziesz się na zewnątrz podczas burzy z piorunami, wyłącz telefon.
- Instalacja urządzenia w pojeździe powinna być przeprowadzana wyłącznie przez wykwalifikowany personel. Wadliwa instalacja lub serwis mogą mieć groźne skutki oraz mogą spowodować unieważnienie wszelkich gwarancji. Więcej informacji można uzyskać od producenta pojazdu lub jego przedstawiciela.

Zdrowie i bezpieczeństwo

Urządzenia elektroniczne

- Jeśli masz wszczepiony rozrusznik serca lub przebywasz w towarzystwie takiej osoby, musisz pamiętać, że istnieje niewielkie ryzyko zakłóceń wywołanych przez telefon komórkowy, wpływających na pracę rozrusznika. Skontaktuj się z lekarzem lub producentem rozrusznika, aby uzyskać więcej informacji.
- Korzystanie z telefonu komórkowego może wpływać na pracę niektórych aparatów słuchowych. W takim wypadku należy skontaktować się z operatorem lub lekarzem.
- Korzystanie z telefonu komórkowego może zakłócać pracę niedostatecznie chronionych urządzeń medycznych. Skontaktuj się z lekarzem lub producentem urządzenia, aby uzyskać informacje dotyczące bezpiecznych procedur.
- Korzystanie z telefonu komórkowego może zakłócać pracę niedostatecznie chronionych układów elektronicznych w pojazdach wyposażonych w silnik. Dotyczy to np. poduszek powietrznych i układu wtrysku paliwa. Skontaktuj się z producentem pojazdu, aby uzyskać informacje dotyczące właściwej ochrony układu elektronicznego.

Bezpieczeństwo baterii

Telefon Toshiba jest zasilany przez baterię, którą można ponownie ładować. Bateria osiąga pełną wydajność po dwóch lub trzech kompletnych cyklach ładowania i rozładowania. Baterię można ładować i rozładowywać setki razy, jednak po jakimś czasie bateria zużywa się. Gdy czas rozmów i czas gotowości ulegną znaczącemu skróceniu, zaleca się zakup nowej baterii.

- Pojemność nowej baterii lub baterii nieużywanej przez dłuższy czas może być mniejsza podczas pierwszego użycia.
- Baterię można ładować tylko w temperaturach od +5°C do +35°C.
- Używaj tylko baterii zatwierdzonych przez firmę Toshiba. Do ponownego ładowania baterii używaj zalecanej ładowarki dostarczonej przez firmę Toshiba.
- Gdy ładowarka nie jest używana, odłączaj ją od źródła zasilania.
- Nie zostawiaj baterii podłączonej do ładowarki i źródła zasilania na dłużej, niż jest to niezbędne, ponieważ przeładowanie spowoduje skrócenie

Zdrowie i bezpieczeństwo

czasu eksploatacji baterii.

- Nie wywołuj zwarć w baterii. Przypadkowe zwarcie może zostać spowodowane bezpośrednim połączeniem między biegunami baterii dodatnim i ujemnym wywołanym przez metalowy przedmiot.
- Nie zostawiaj baterii w miejscach narażonych na działanie bardzo niskiej lub bardzo wysokiej temperatury, ponieważ może to negatywnie wpłynąć na pracę baterii. Takie miejsca to np. lodówka lub obszary wystawione na bezpośrednie działanie promieni słonecznych.
- Nie wrzucaj baterii do ognia.
- Nie wyrzucaj baterii do kosza na śmieci. Bateria zawiera toksyczne substancje chemiczne i musi zostać zutylizowana w odpowiedni sposób. Skontaktuj się z lokalnymi władzami, aby uzyskać więcej informacji.

Środki ostrożności dotyczące zasilacza i kabla

- Nie używaj uszkodzonego ani zużytego zasilacza lub kabla. Używanie uszkodzonego lub zużytego zasilacza lub kabla może doprowadzić do porażenia prądem elektrycznym, poparzeń lub pożaru. Niezwłocznie skontaktuj się z autoryzowanym serwisem firmy Toshiba, aby uzyskać odpowiednie części zamienne.
- Nie zginaj ani nie skręcaj kabla zasilacza.
- Jeśli chcesz odłączyć wtyczkę od gniazdka, nie ciągnij za kabel zasilacza.
- Chwyć bezpośrednio za wtyczkę i pociągnij, aby nie uszkodzić kabla.
- Nie stawiaj ciężkich przedmiotów na zasilaczu lub kablu.

Zdrowie i bezpieczeństwo

Połączenia alarmowe

Nie można nawiązywać połączeń z usługami alarmowymi podczas komunikacji w obszarze GSM. Jeśli tryb systemu jest ustawiony na Tylko UMTS lub Tylko GSM, nie można nawiązywać połączeń z usługami alarmowymi, jeśli wybrana sieć jest niedostępna. W zależności od usług sieciowych niektórych operatorów nawiązywanie połączeń z usługami alarmowymi może nie być możliwe.

WAŻNE: Nadal możesz nawiązywać połączenia z usługami alarmowymi, jeśli karta SIM nie znajduje się w telefonie, karta SIM jest zablokowana, ustawiono blokadę telefonu, skonfigurowano opcję Wyb. ustal. numerów, ustawiono trybie dozwolonym w samolocie lub skonfigurowano opcję Blokowanie połączeń.

Nie ma gwarancji, że połączenie uda się nawiązać we wszystkich krajach i na wszystkich obszarach, ponieważ praca telefonu może się różnić w zależności od sieci bezprzewodowej, sygnały bezprzewodowego i statusu. W razie konieczności wykonania połączenia alarmowego nie należy polegać wyłącznie na telefonie komórkowym

Informacje komisji FCC dotyczące ekspozycji na promieniowanie RF

Telefon Toshiba stanowi nadajnik i odbiornik radiowy. Telefon został zaprojektowany i wyprodukowany pod kątem nieprzekraczania norm emisji promieniowania energii o częstotliwości radiowej (RF) ustanowionych przez Federalną Komisję ds. Komunikacji (FCC, Federal, Communications Commission) rządu USA.

Wytyczne są oparte na normach opracowanych przez niezależne instytucje naukowe w wyniku przeprowadzanych okresowo, dokładnych analiz badań. Normy uwzględniają istotny margines bezpieczeństwa z myślą o bezpieczeństwie wszystkich ludzi, niezależnie od ich wieku lub stanu zdrowia.

Norma emisji opracowana dla bezprzewodowego zestawu słuchawkowego opiera się na jednostce nazywanej określonym współczynnikiem absorpcji SAR (Specific Absorption Rate). Limit współczynnika SAR opracowany przez komisję FCC wynosi 1,6 W/kg. Testy są wykonywane w położeniach i lokalizacjach (np. przy uchu i przy ciele) zgodnie z wymogami określanymi przez

Zdrowie i bezpieczeństwo

komisję FCC dla poszczególnych modeli. Najwyższa wartość współczynnika SAR dla tego modelu umieszczonego przy uchu wyniosła 0,218 W/kg, natomiast podczas noszenia przy ciele w sposób opisany w niniejszej instrukcji obsługi — 1,439 W/kg.

Operacje podczas noszenia przy ciele

Ten telefon został przetestowany pod kątem typowych operacji wykonywanych podczas noszenia telefonu przy ciele, gdy tył telefonu jest oddalony od ciała o 1,5 cm. Aby zachować zgodność z normami FCC, używaj akcesoriów pozwalających zachować odległość 1,5 cm między telefonem a ciałem. Używane uchwyty na paski, futerały i inne akcesoria tego typu nie mogą zawierać metalowych elementów. Stosowanie akcesoriów niespełniających tych wymagań może być niezgodne z normami FCC, należy więc unikać takich sytuacji.

Komisja FCC przyznała certyfikat autoryzacji dla tego modelu oraz uznała wartości współczynnika SAR dla tego modelu za zgodne z normami emisji RF wyznaczonymi przez komisję FCC. Informacje dotyczące wartości współczynnika SAR dla tego modelu znajdują się w archiwach komisji FCC i można je znaleźć w sekcji Display Grant pod adresem http://www.fcc.gov/oet/fccid po wyszukaniu ciągu FCC ID SP2-RG4-E01.

Dodatkowe informacje dotyczące współczynnika absorpcji SAR można znaleźć w witrynie internetowej stowarzyszenia CITIA (Cellular Telecommunications & Internet Association) pod adresem http://www.phonefacts.net.

Informacje dotyczące ekspozycji RF dla użytkowników w Europie

Telefon Toshiba stanowi nadajnik i odbiornik radiowy. Został zaprojektowany pod kątem nieprzekraczania limitów emisji fal radiowych według międzynarodowych norm. Zalecenia te zostały opracowane przez niezależną instytucję naukową ICNIRP i uwzględniają marginesy bezpieczeństwa zapewniające ochronę wszystkich ludzi, niezależnie od ich wieku lub stanu zdrowia.

Norma emisji opiera się na jednostce nazywanej określonym współczynnikiem absorpcji SAR (Specific Absorption Rate). Limit absorpcji SAR dla urządzeń przenośnych wynosi 2 W/kg. Wartość współczynnika SAR dla tego modelu

Zdrowie i bezpieczeństwo

umieszczonego przy uchu wyniosła 0,405 W/kg*. Ponieważ urządzenia przenośne oferują wiele różnych funkcji, można z nich korzystać również w innych pozycjach, np. przy ciele, zgodnie z informacjami podanymi w niniejszej instrukcji użytkownika**. W takim przypadku zarejestrowana wartość współczynnika SAR wyniosła 0,838 W/kg.

Ponieważ wartość współczynnika SAR jest mierzona z wykorzystaniem największej mocy przesyłowej urządzenia, faktyczna wartość współczynnika SAR dla danego urządzenia jest zazwyczaj niższa od podanej powyżej. Jest to związane z automatycznymi zmianami poziomu mocy urządzenia, wynikającymi z tego, że urządzenie pobiera minimalną moc konieczną do połączenia się z siecią.

Światowa Organizacja Zdrowia (WHO) wydała oświadczenie, w którym stwierdzono, że według obecnej wiedzy i badań naukowych nie ma potrzeby opracowywania specjalnych zabezpieczeń podczas korzystania z urządzeń przenośnych. Ponadto wskazano w nim, że można ograniczyć kontakt z emitowanymi falami poprzez ograniczenie czasu połączeń lub korzystanie z zestawów głośnomówiących, umożliwiających umieszczenie telefonu komórkowego w większej odległości od głowy i reszty ciała. Informacje szczegółowe są dostępne w witrynie internetowej Światowej Organizacji Zdrowia (http://www.who.int/emf).

* Testy są przeprowadzane zgodnie z wytycznymi międzynarodowymi.

** Przeczytaj informacje zawarte w części <Informacje komisji FCC dotyczące ekspozycji na promieniowanie RF> w zakresie działania telefonu noszonego przy ciele.

Zdrowie i bezpieczeństwo

Poniższe informacje są przeznaczone wyłącznie dla obywateli państw członkowskich UE:

Powyższy symbol informuje, że produkt nie może być traktowany jako składnik odpadu w gospodarstwie domowym. Zapewniając jego prawidłową utylizację, przyczyniasz się do zmniejszenia potencjalnych negatywnych skutków dla środowiska naturalnego i zdrowia ludzi, mogących wynikać z niewłaściwej utylizacji tego produktu. Szczegółowe informacje dotyczące ponownego przetwarzania tego produktu można uzyskać od lokalnych władz, organizacji odpowiedzialnej za utylizację odpadów lub pracowników sklepu, w którym ten produkt został zakupiony.

Dowód zakupu

Zalecamy wpisanie szczegółów dotyczących zakupu w poniższym formularzu.

Numer seryjny*:

Nazwa punktu sprzedaży:

Data zakupu:

* Numer seryjny jest umieszczony w dolnej części komory baterii.

Drzewo menu

Start

Internet Explorer

Zadania

Windows Media

Kalendarz

Obsługa wiadomości
1 Wiadomości SMS
2 Poczta Outlook
3 MMS
4 Nowe konto...

Kontakty

ActiveSync

Historia poł.

Ustawienia
1 Telefon
2 Dźwięki
3 Profil
4 Ekran główny
5 Zegar i alarm
6 Połączenia
7 Zabezpieczenia
8 Usuwanie programów
9 Zarządzanie energią
0 Więcej...
1 Ułatwienia dostępu
2 Ustawienia regionalne
3 Informacje o właścicielu
4 Raportowanie błędów
5 Połączenie wideo
6 Blokada karty SIM
7 Formatowanie partycji użytkownika
8 Informacje

Gry

Notatki głosowe

Obrazy i wideo

Akcesoria
Agent pobierania
Kalkulator

Udostępnianie Internetu

Eksplorator plików

FingerLaunch

GoldKey

Java

Opera Browser

Picsel Viewer

Pocket MSN

SIM Manager

Szybkie wyb. numerów

Teleport

TIPtalk

(Zestaw narzędzi do karty SIM)

Indeks

A
ActiveSync 30, 31, 46, 110, 111
Agent pobierania 98
Akcesoria 98
Alarm 60
Aparat 94

B
Bateria 18, 25, 28, 110, 115
Bezpieczeństwo baterii 119
Blokada klawiatury 62
Blokada połączeń 65
Blokowanie urządzenia 62
Bluetooth 10, 74

C
Czas eksploatacji baterii 61

D
Data 60
Deklaracja zgodności z normami FCC 16
Dostępność 61

E
Ekran główny 21, 37, 38
Eksplorator plików 99
E-mail 41, 43

F
Filmy wideo 96

G
Głośnik 37
Główny wyświetlacz 19
Godzina 60
Gry 93, 100

H
Historia połączeń 33, 39
Hotmail 41, 53

I
Identyfikacja numeru 66
Informacje dla użytkownika 17
Informacje o użytkowniku 61
Internet Explorer 81

Indeks

Internetowe konto e-mail 43

J

Java 100
Język 61

K

Kabel USB 18
Kabel zasilacza 18
Kalendarz 89, 117
Kalkulator 98
Karta SIM 25
Klawiatura 19
Kod PIN karty SIM 62
Konferencja 36
Kontakty 34, 37, 38, 91
Kopiowanie plików 88

M

MMS 41
Moc baterii 28, 110
Modem 30

N

Nawiązywanie połączenia 32
Notatki głosowe 93

O

Odbieranie połączenia 35
Odcisk palca 64
Odpowiadanie na wiadomość 42, 48
Odtwarzacz multimediów 84
Środowisko pracy 118

P

Picsel Viewer 102
Połączenia alarmowe 121
Połączenie Bluetooth 30, 76
Połączenie VPN 72
Połączenie wideo 38
Pocket MSN 53
Przeglądarka 101, 102
Przekazywanie wiadomości 42
Przycisk programowy 19

Indeks

R

Remote Keypad 103
Remote Screen 103

S

Słuchawka 19
Serwer Exchange 30, 31, 43, 46
SIM Manager 103
SMS 41
Synchronizowanie 30
Synchronizowanie multimediów 31

T

Teleport 103
TIPtalk 105
Tryb dozwolony w samolocie 79
Tryb standardowy 55
Tryb T9 56
Twardy reset 15
Tworzenie wiadomości e-mail 47

U

Uruchamianie i zatrzymywanie synchronizacji 31
Usuwanie programów 67
Usuwanie wiadomości 43

W

Włączanie kodu PIN karty SIM 62
Wiązka danych 77
Wiadomość multimedialna (MMS) 41
Wiadomość tekstowa 41
Wiadomości MMS 50
Wskaźniki wyświetlacza 22
Wybieranie skrócone 34

Z

Złącza ładowania telefonu 19
Załącznik 49
Zadania 83
Zasięg sieci 3G 115
Zasilacz 18
Zdjęcia 96
Zegar 60
Zoom 109